FAIVRE Ets

мировой лидер

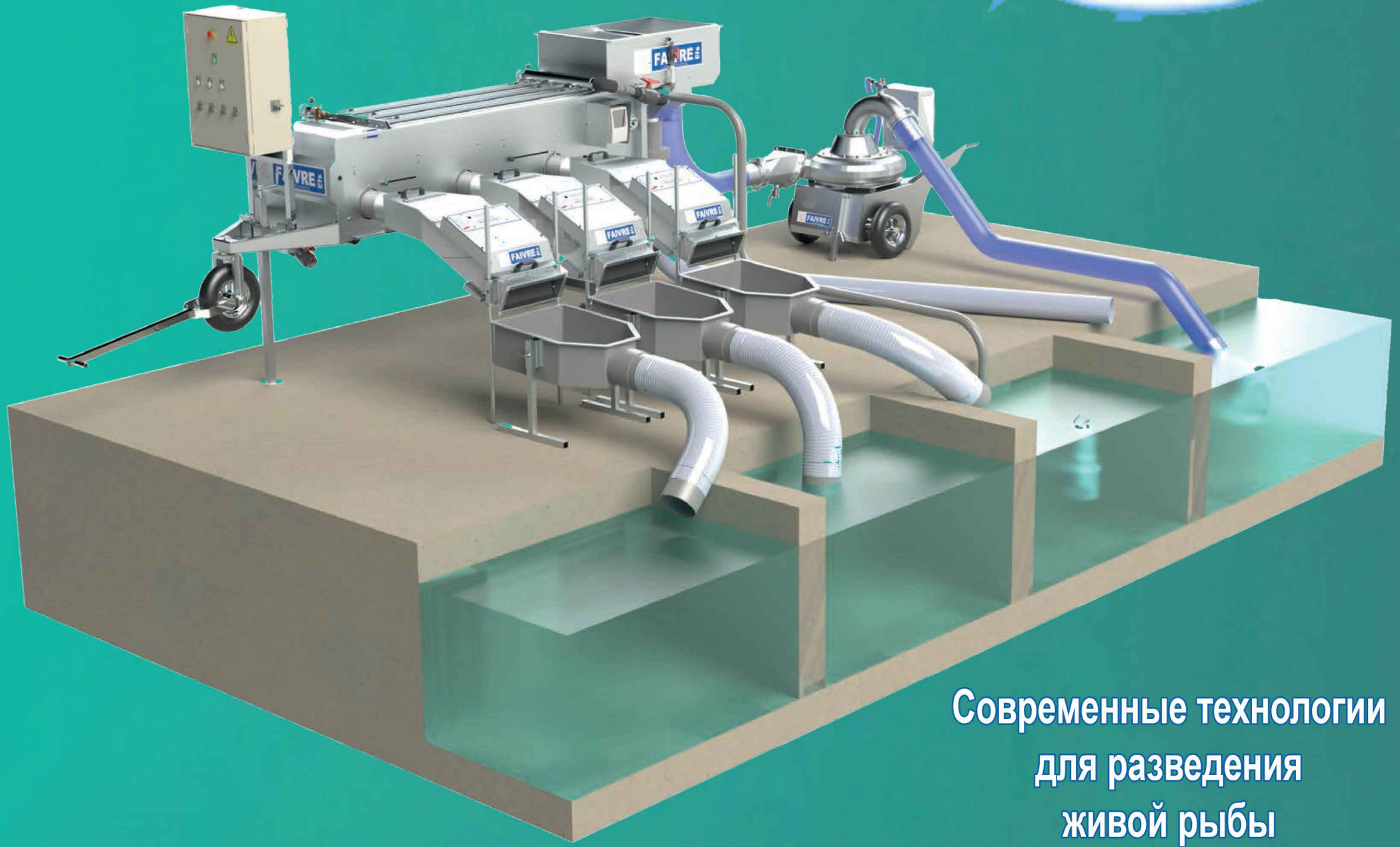

Современные технологии для разведения живой рыбы

Оборудование и люди на обслуживании рыбоводства

Claude FAIVRE, основатель компании в 1958 году

Компания FAIVRE зарекомендовала себя благодаря надежности , качеству своей продукции и ее способности к иновациям и адаптации к протребностям рыбоводов

История FAIVRE начинается с 1958 года.

SINCE 1958 ★FAIVRE★ 100% quality

СОДЕРЖАНИЕ

Стр.

Комплекты для сортировки живой рыбы 4

Сводная таблица 5

Комплекты для молоди 6

Комплекты для выращивания товарной рыбы 12

Комплекты для рыб больших размеров 26

Комплекты для сортировки живой рыбы

Зачем приобретать полный комплект?

Это гарантирует, что все ваше оборудование будет совместимо друг с другом. Рыбонасос сочетается с размерами и производительностью сортировщиков рыбы, а счетчики рыбы согласованы с параметрами работы сортировщиков. Электропитание централизовано, все у устройства подключены к единому электрощиту. Комплект поставляется со всеми соединительными опциями для ввода в эксплуатацию. Все комплекты приведены в качестве примера и могут быть изменены в соответствие с любыми потребностями.

Комплекты для молоди

Масса(гр) мин-макс	Производительность	Pescamotion 6 Red 6->4 PH0602	Helios 10 TH105	Helios 100 TH108	Pescavison 10 PESCA10	Reception Tank CBRC200	Control box THC002	Water Pump TPOH10 TPOH30	Страница
5 - 120	★ ★	×	×		x4	x4	×	×	8
5 - 120	★ ★ ★	×		×	x4	x4	×	×	10

Комплекты для выращивания

Масса (гр) мин-макс	Производительность	Pescamotion 6 PH0602	Pescavac 8 PV0801	Helios 30 TH303	Helios 40 TH403	Heliovision 40 TC40	Helios 400 TH405	Pescavision 30 PESCA30	Pescavison 50 PESCA50	Reception Tank CBRC200	Control box THC002	Water Pump TPOH30 TPOH40	Страница
40 - 700	★	×		×				x3	-	x3	×	×	14
40 - 700	★ ★	×			×			x4	-	x4	×	×	16
40 - 700	★ ★	×				×			Интегрированный	-	×	×	18
40 - 1500	★ ★		×			×			Интегрированный	-	×	×	20
40 - 700	★ ★ ★	×					×	x2	x2	x4	×	×	22
40 - 1500	★ ★ ★		×				×	x3	x1	x4	×	×	24

Комплекты для рыб больших размеров

Масса (гр) мин-макс	Производительность	Pescavac 8 PV0801	Helios 50 TH50R3	Heliovision 50 TC50	Helios 60TH602	Helios 600 TH603	Pescavison 50 PESCA50	Reception Tank CBRC250	Control box THC002	Water Pump TPOH50 TPOH60	Страница
40 - 2500	★ ★	×	×				x3	x3	×	×	28
40 - 2500	★ ★ ★	×		×			Интегрированный	-	×	×	30
40 - 3500	★ ★	×			×		x3	x3	×	×	32
40 - 3500	★ ★ ★	×				×	x3	x3	×	×	34

	Для молоди	Для выращивания	Для крупной
Рыбонасос PESCAMOTION Fish pump / PESCAVAC Fish pump	Pescamotion 6, пропеллерный	Pescamotion 6, пропеллерный	Pescavac 8, вакуумный
Сортировщик HELIOS Life Fish Grader			
Стандарт	Helios 10	Helios 30	Helios 50
	Helios 20	Helios 40	Helios 60
Высокая производительность	Helios 100	Helios 400	Helios 600
Гибрид (сортировщик+счетчик) HELIOVISION FISH GRADER		Heliovision 40	Heliovision 50
Счетчик рыбы PescaVision FISH COUNTER	Pescavision 10	Pescavision 30	Pescavision 50

Все комплекты приведены в качестве примера и могут быть изменены

Комлекты для молоди

Зачем покупать полный комплект для молоди?

Это гарантирует, что все ваше оборудование будет совместимо Предлагаем два комплекта с разной производительностью: Вам просто нужно выбрать подходящий вариант оборудования

PESCAMOTION Fish pump + HELIOS Life Fish Grader + PescaVision FISH COUNTER

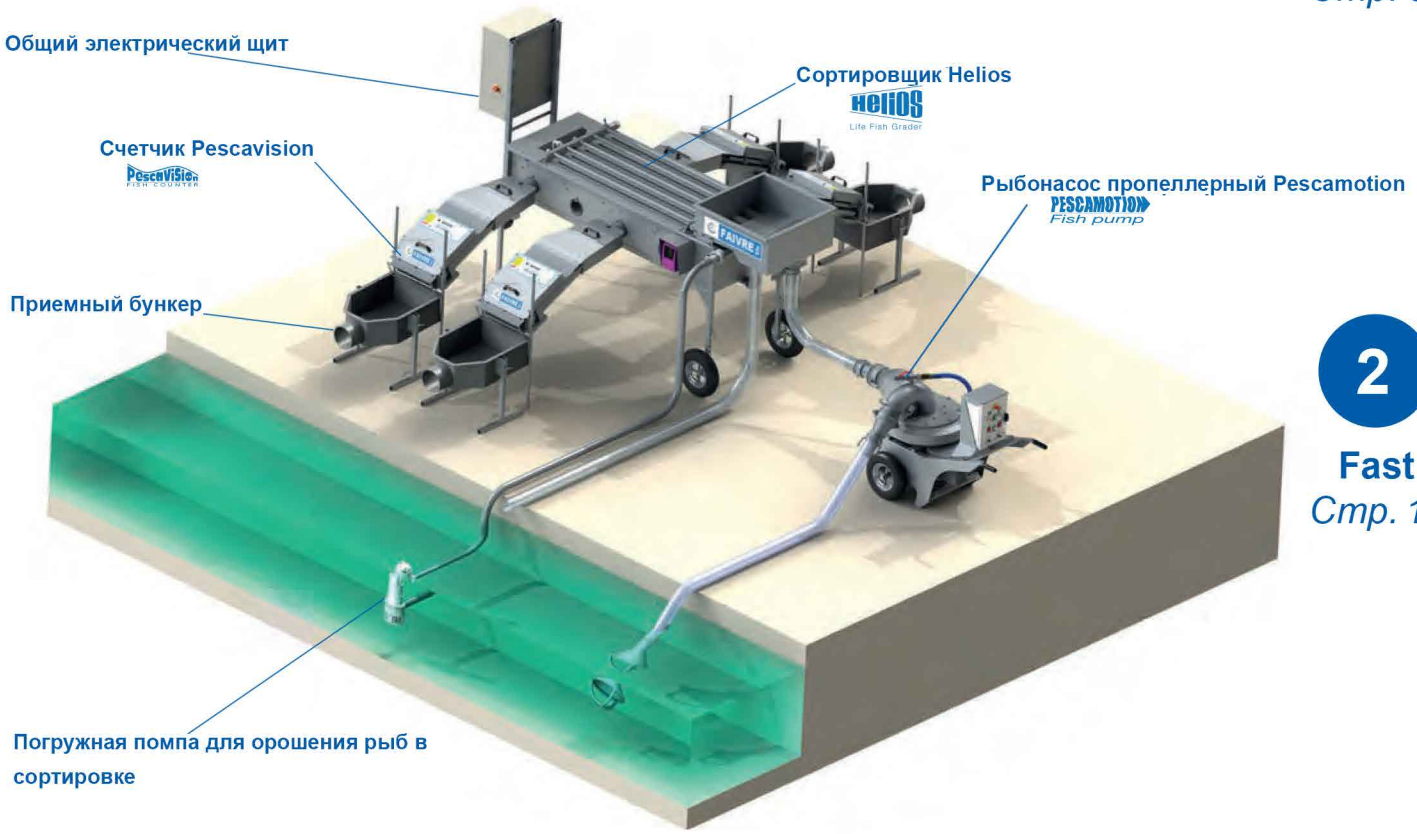

1

Standard

Стр. 8

Для рыб 5 - 150гр, производительность 1000 кг/час, 4-размера сортировки:
1 Рыбонасос пропеллерный Pescamotion 6-4 (для рыб 3 - 250гр)
2 Переходник с 6" на 4" (арт: PH061102)
1 Сортиовщик Helios 10 (для рыб 1 - 120гр)
1 Погружная помпа для орошения рыб в сортировке (20 м³/час)
1 Общий электрический щит
4 Счетчик Pescavision 10 (для рыб 5 - 150гр)
4 Приемный бункер (арт: CBRC200)
Комплект для пресной воды (Ref:PAC1SHA4)
Комплект для соленой воды (Ref:PAC1SHA6)

2

Fast

Стр. 10

Для рыб 5 - 150гр, производительность 1500 кг/час, 4-размера сортировки:
1 Рыбонасос пропеллерный Pescamotion 6-4 (для рыб 3 - 250гр)
2 Переходник с 6" на 4" (арт: PH061102)
1 Сортиовщик Helios 100 (для рыб 1 - 120гр)
1 Погружная помпа для орошения рыб в сортировке (30 м³/час)
1 Общий электрический щит
4 Счетчик Pescavision 10 (для рыб 5 - 150гр)
4 Приемный бункер (арт: CBRC200)
Комплект для пресной воды (Ref:PAC2SHA4)
Комплект для соленой воды (Ref:PAC2SHA6)

Молодь - комплект Standart

1 Standard

Для рыб 5 - 150гр, производительность 1000 кг/час, 4-размера сортировки:

1 Рыбонасос пропеллерный Pescamotion 6-4 (для рыб 3 - 250гр)
2 Переходник с 6" на 4" (арт: PH061102)
1 Сортиовщик Helios 10 (для рыб 1 - 120гр)
1 Погружная помпа для орошения рыб в сортировке (20 м³/час)
1 Общий электрический щит
4 Счетчик Pescavision 10 (для рыб 5 - 150гр)
4 Приемный бункер (арт: CBRC200)

Комплект для пресной воды (Ref:PAC1SHA4)
Комплект для соленой воды (Ref:PAC1SHA6)

Для рыб:

5 - 150гр	5 - 120гр	5 - 80гр	5 - 120гр
Форель/Лосось	Тиляпия	Морской лещ	Моркой окунь

PESCAMOTION Fish pump
HELIOS Life Fish Grader
PescaVision FISH COUNTER

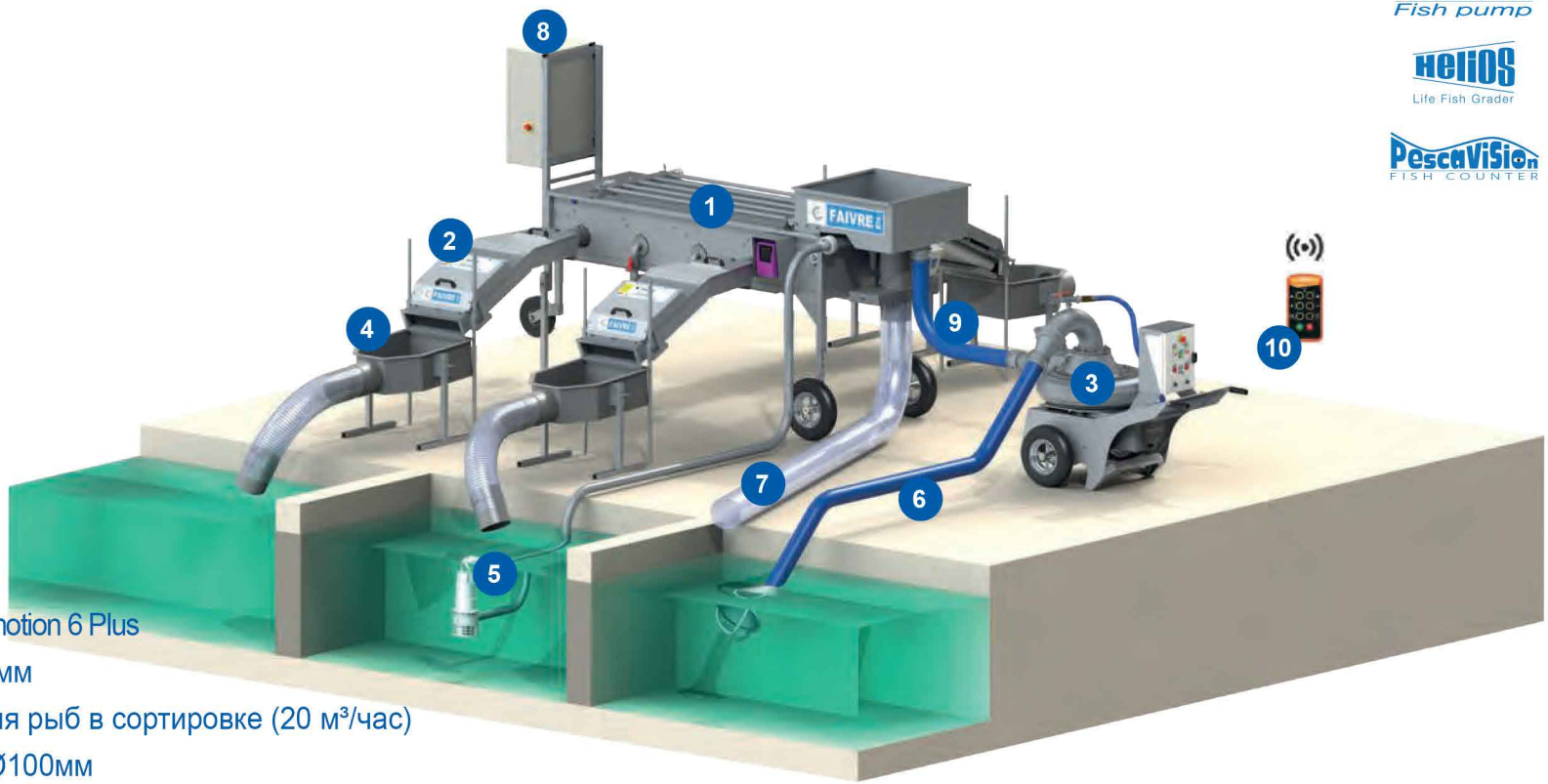

1. 1 Сортировщик рыбы Helios 10
2. 4 Счетчик рыбы Pescavision 10
3. 1 Рыбонасос пропеллерный Pescamotion 6 Plus
4. 4 Приемный бункер выход Ø200мм
5. 1 Погружная помпа для орошения рыб в сортировке (20 м³/час)
6. 4м Всасывающая гибкая труба Ø100мм
7. 5м Труба для отвода воды Ø 150мм
8. 1 Общий электрический щит
9. 6м Гибкая труба подачи рыбы Ø100mm
10. Пульт дистанционного управления рыбонасосом

8

Электрический щит для подключения счетчика рыбы, рыбнонасоса, водяного насоса (помпы)
Арт: (3x400v 50/60Hz): THC002
Арт: (3x230v 50/60Hz): THC006

5

Погружной водяная помпа поставляется с 5-метровой гибким шлангом и фитингами для подключения к сортировщику
Арт: (Морская вода 316л): TPOH10I6
Арт: (Пресная вода 304л): TPOH10I4

Pescamotion 6 Plus

Характеристики

Модель рыбонасоса	PESCAMOTION 6 PLUS (пропеллерный)
Мощность мотора	3кВт 400V 3-х фазный 50Hz
Регулировка производительности	Плавная (частотный вариатор)
Автозаливка	0,3 кВт 400V 3-х фазный 50Hz
Входное отверстие Ø	(152 мм) с замком Camlock
Выходное отверстие Ø	(152 мм) с замком Camlock
Общая высота подъема	до 12м (3м на входе + 9м на выходе)
Масса рыбы (лососевые)	до 700 грамм
Скорость	от 200 до 540 об.
Производительность по воде	232м³/час
Размеры (м)	1.76 x 0.86 x 1.06 м
Артикул (пресная и соленая вода)	PH0602

Pescavision 10

Характеристики

Модель счетчика рыбы	PESCAVISION 10	
Вид рыбы	Форель Лосось	Окунь / Карась / Лещ Теляпия / Карп
Масаа рыб (гр)	от 5 до 150	от 5 до 100
Производительность (макс.)	1,5 т/ч 35 000 рыб/час	1,5 т/ч 35 000 рыб/час
Количество внутренних каналов (шт)	8	8
Ширина каналов	50 мм	50 мм
Входной диаметр	160 мм	160 мм
Точность сортировки	98% - 100%	98% - 100%
Размеры (м)	1,3 x 0,4 x 0,5	
Артикул (пресная и соленая вода)	PESCA10	

Helios 10

Характеристики

Модель сортировщика рыбы	HELIOS 10
Количество сортировочных каналов	5
Количество размеров сортировки рыбы	4
Длина сортировочных каналов (мм)	1600
Ширина каналов (мм)	0-28
Количество выходов	8 x Ø125мм (по 4 на каждую сторону)
Масса рыб форель (лососевые)	1 гр - 120гр
Масса рыб (теляпия / карп / Окунь / Сибас)	0,8гр - 80гр
Производительность по рыбе	1т/час
Размеры (длина, ширина) (м)	3,3 x 1,00
Высота (м)	1,40
Артикул (Морская вода 316L)	TH1056
Артикул (Пресная вода 304L)	TH1054

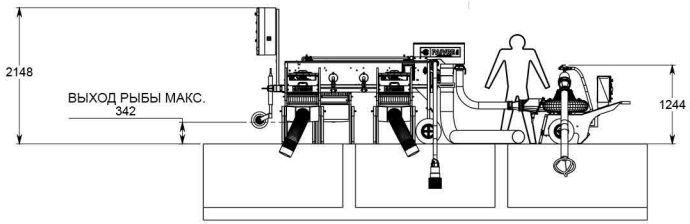

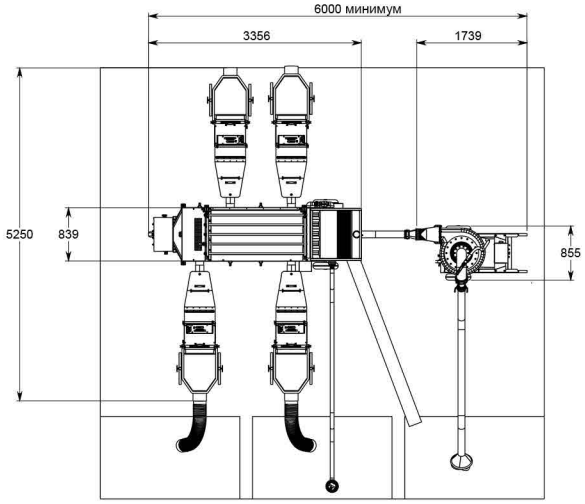

Основные параметры в комплекте

Устройство	Мощность	Масса
Сортировщик рыбы Helios 10	0,25 кВт	260 кг
Рыбонасос Pescamotion6 plus	4 кВт	202 кг
Счетчик рыбы (одна еденица)	0,05 кВт	24 кг
Погружная помпа	0,75 кВт	20 кг

Все комплекты приведены в качестве примера и могут быть изменены

Молодь - комплект Fast

2 Fast

Для рыб 5 - 150гр, производительность 1500 кг/час, 4-размера сортировки:

1 Рыбонасос пропеллерный Pescamotion 6-4 (для рыб 3 - 250гр)
2 Переходник с 6" на 4" (арт: PH061102)
1 Сортиовщик Helios 100 (для рыб 1 - 120гр)
1 Погружная помпа для орошения рыб в сортировке (30 м³/час)
1 Общий электрический щит
4 Счетчик Pescavision 10 (для рыб 5 - 150гр)
4 Приемный бункер (арт: CBRC200)

Комплект для пресной воды (Ref:PAC2SHA4)
Комплект для соленой воды (Ref:PAC2SHA6)

Для рыб:

5 - 150гр	5 - 120гр	5 - 80гр	5 - 120гр
Форель/Лосось	Тиляпия	Морской лещ	Моркой окунь

PESCAMOTION Fish pump
HELIOS Life Fish Grader
PescaVision FISH COUNTER

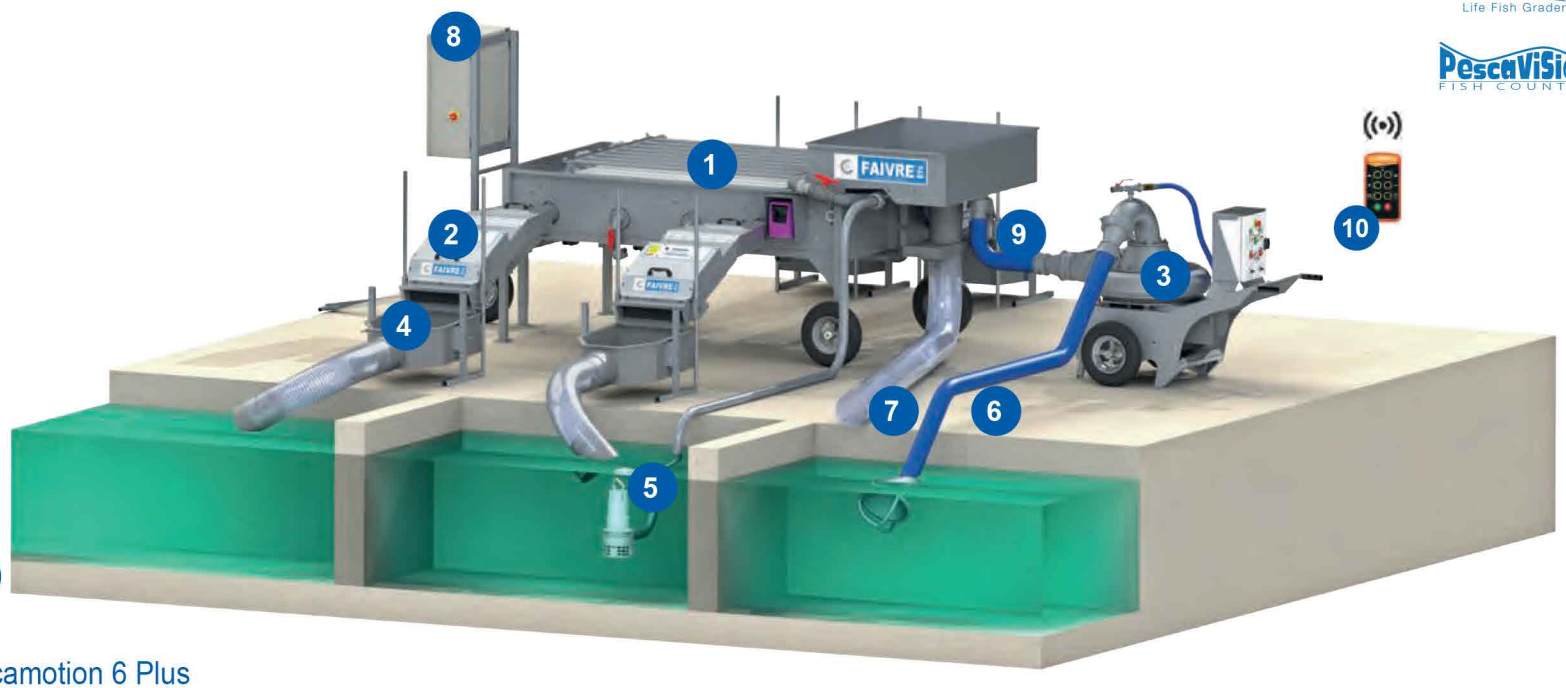

1. 1 Сортировщик рыбы Helios 100
2. 4 Счетчик рыбы Pescavision 10
3. 1 Рыбонасос пропеллерный Pescamotion 6 Plus
4. 4 Приемный бункер выход Ø200мм
5. 1 Погружная помпа для орошения рыб в сортировке (30 м³/час)
6. 4м Гибкая всасывающая труба Ø100мм
7. 5м Труба для отвода воды Ø 150мм
8. 1 Общий электрический щит
9. 6м Гибкая труба подачи рыбы Ø100mm
10. Пульт дистанционного управления рыбонасосом

8

Электрический щит для подключения счетчика рыбы, рыбнонасоса, водяного насоса (помпы)
Арт: (3x400v 50/60Hz): THC002
Арт: (3x230v 50/60Hz): THC006

5

Погружной водяная помпа поставляется с 5-метровой гибким шлангом и фитингами для подключения к сортировщику
Арт: (Морская вода 316л): TPOH30I6
Арт: (Пресная вода 304л): TPOH30I4

Pescamotion 6 Plus

Характеристики

Модель рыбонасоса	PESCAMOTION 6 PLUS (пропеллерный)
Мощность мотора	3кВт 400V 3-х фазный 50Hz
Регулировка производительности	Плавная (частотный вариатор)
Автозаливка	0,3 кВт 400V 3-х фазный 50Hz
Входное отверстие Ø	(152 мм) с замком Camlock
Выходное отверстие Ø	(152 мм) с замком Camlock
Общая высота подъема	до 12м (3м на входе + 9м на выходе)
Масса рыбы (лососевые)	до 700 грамм
Скорость	от 200 до 540 об.
Производительность по воде	232м3/час
Размеры (м)	1.76 x 0.86 x 1.06 м
Артикул (пресная и соленая вода)	PH0602

Pescavision 10

Характеристики

Модель счетчика рыбы	PESCAVISION 10	
Вид рыбы	Форель Лосось	Окунь / Карась / Лещ Теляпия / Карп
Масаа рыб (гр)	от 5 до 150	от 5 до 100
Производительность (макс.)	1,5 т/ч 35 000 / рыб/час	1,5 т/ч 35 000 рыб/час
Количество внутренних каналов (шт)	8	8
Ширина каналов	50 мм	50 мм
Входной диаметр	160 мм	160 мм
Точность сортировки	98% - 100%	98% - 100%
Габариты (м)	1,3 x 0,4 x 0,5	
Артикул (пресная и соленая вода)	PESCA10	

Helios 100

Характеристики

Модель сортировщика рыбы	HELIOS 100
Количество сортировочных каналов	8
Количество размеров сортировки рыбы	4
Длина сортировочных каналов (мм)	1600
Максимальная ширина каналов (мм)	28
Количество выходов	8 x Ø125мм (по 4 на каждую сторону)
Масса рыб форель (лососевые)	1 гр - 120гр
Масса рыб (тиляпия / карп / Окунь / Сибас)	0,8гр - 80гр
Производительность по рыбе	1,5т/час
Размеры (длина, ширина) (м)	3,3x1,58
Высота (м)	1,40
Артикул (Морская вода 316L)	TH1086
Артикул (Пресная вода 304L)	TH1084

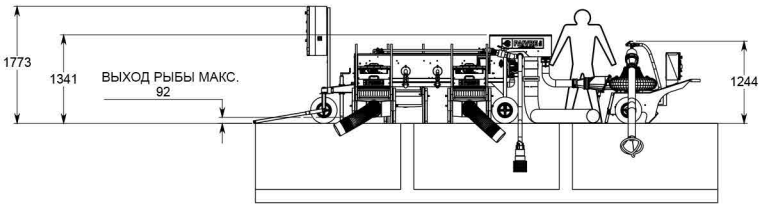

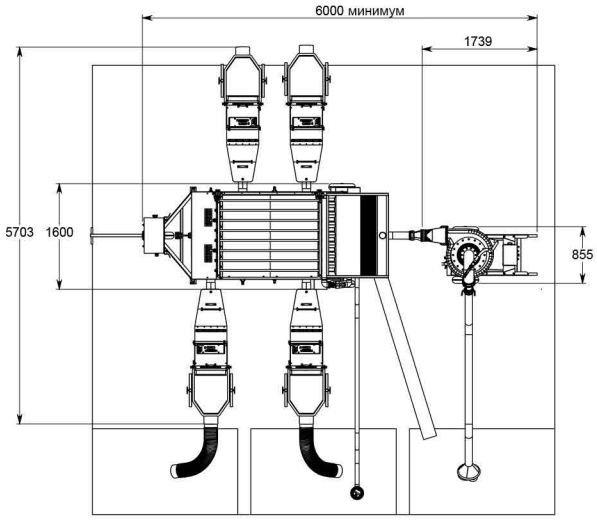

Основные параметры в комплекте

Устройство	Мощность	Масса
Сортировщик рыбы Helios 100	0,25 кВт	260 кг
Рыбонасос Pescamotion6 plus	4 кВт	202 кг
Счетчик рыбы (одна еденица)	0,05 кВт	24 кг
Погружная помпа	0,75 кВт	20 кг

Все комплекты приведены в качестве примера и могут быть изменены

ЗАМЕТКИ

Комплект для молоди и товарной рыбы

Комплект для молоди и товарной рыбы

Комплект для молоди и товарной рыбы

Для рыб 40гр - 1,2кг, производительность 8-10 тонн/час, 4-размерасортировки:

1 Рыбонасос пропеллерный Pescamotion 8 (для рыб до 2,5кг)
1 Сортиовщик Helios 4000 (для рыб 10 - 1,2кг)
1 Погружная помпа для орошения рыб в сортировке (60 м³/час)
1 Общий электрический щит
3 Счетчик Pescavision 30 (для рыб 40гр - 1кг)
1 Счетчик Pescavision 50 (для рыб 400гр - 4,5кг)
4 Приемный бункер

Комплект для пресной воды (Ref:PAC5SHR4)
Комплект для соленой воды (Ref:PAC5SHR6)

Для рыб 40гр - 1,2кг

Форель/Лосось

PescaVision FISH COUNTER

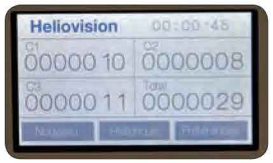

Простота использования!
Большой дисплей с сенсорным экраном.
Вся информация на одном дисплее:
- количество рыбы для каждого счетчика
- общее количество рыб
- история 10 последних сессий подсчета
- время подсчета

Отчет в формате PDF на USB-носителе

PESCAMOTION Fish pump

HELIOS Life Fish Grader

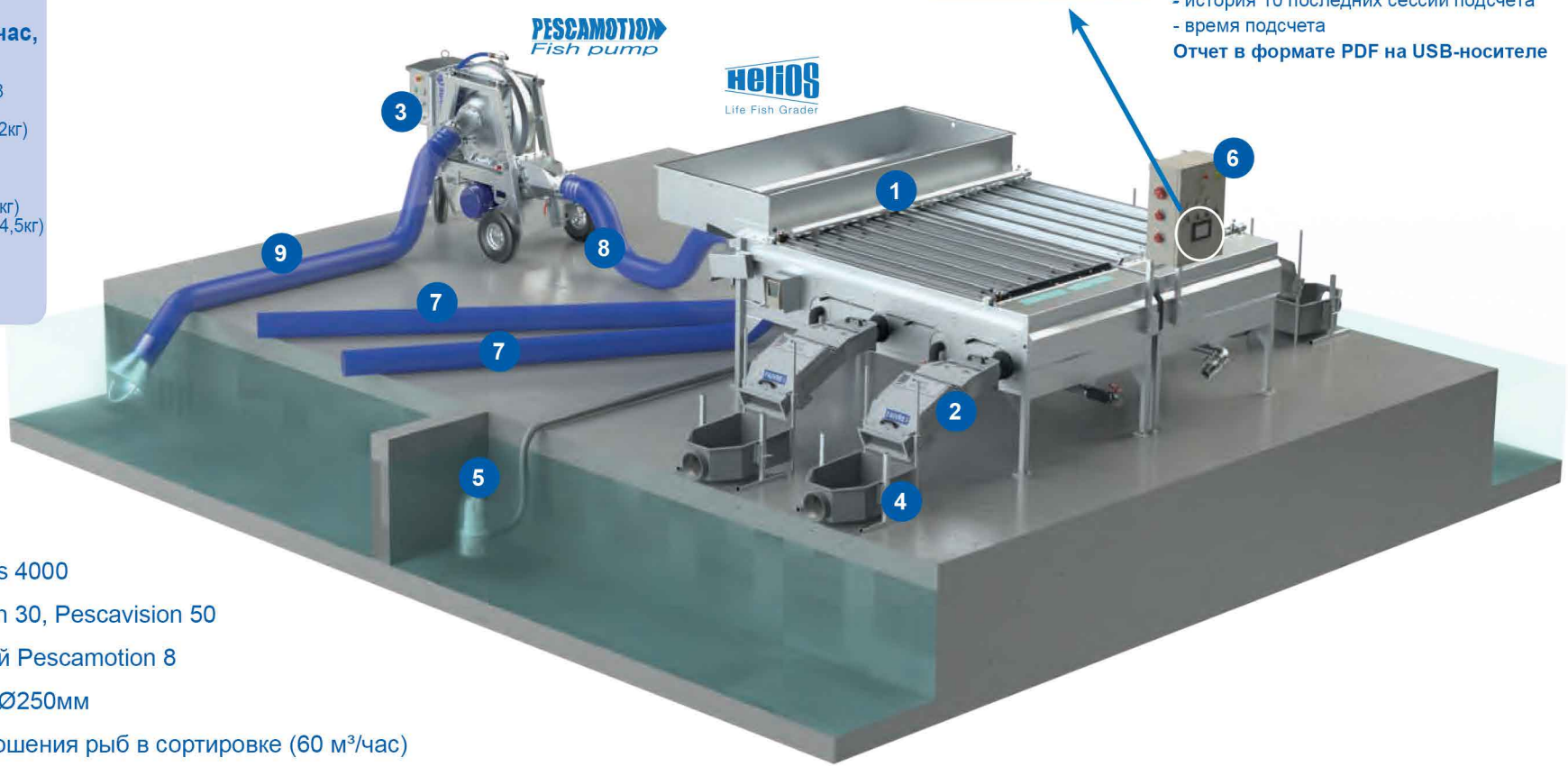

1. 1 Сортировщик рыбы Helios 4000
2. 4 Счетчик рыбы Pescavision 30, Pescavision 50
3. 1 Рыбонасос пропеллерный Pescamotion 8
4. 4 Приемный бункер выход Ø250мм
5. 1 Погружная помпа для орошения рыб в сортировке (60 м³/час)
6. 1 Общий электрический щит с дисплеем счетчика рыбы
7. 2 х 5м водоотводные трубы Ø200 мм
8. 5м Гибкая труба подачи рыбы Ø200 мм
9. 5м Гибкая всасывающая труба Ø200 мм

6

Электрический щит для подключения счетчика рыбы, рыбнонасоса, водяного насоса (помпы)
Арт: (3x400v 50/60Hz): THC002
Арт: (3x230v 50/60Hz): THC006

5

Погружной водяная помпа поставляется с 5-метровой гибким шлангом и фитингами для подключения к сортировщику
Арт: (Морская вода 316л): TPOH60I6
Арт:. (Пресная вода 304л): TPOH60I4

Pescamotion 8

Характеристики

Модель рыбонасоса	PESCAMOTION 8 (пропеллерный)
Мощность мотора	11кВт 400V 3-х фазный 50Hz
Регулировка производительности	Плавная (частотный вариатор)
Автозаливка	0,75 кВт 400V 3-х фазный 50Hz
Входное отверстие Ø	(203 мм) с замком Camlock
Выходное отверстие Ø	(203 мм) с замком Camlock
Общая высота подъема	до 15м (3м на входе + 12м на выходе)
Максимальная масса рыбы	2500 гр форель / лосось
Скорость	от 100 до 400 об.
Производительность по воде	380 м3/час
Размеры (м)	1.81дл x 1.08ш x 1.57выс
Масса	602 кг
Артикул (пресная и соленая вода)	PH0802

Pescavision 30 & 50

Характеристики

Модель счетчика рыбы	PESCAVISION 30		PESCAVISION 50	
Вид рыбы	Форель Лососевые	Окунь / Лещ Теляпия / Карп Окунь	Форель Лососевые	Окунь / Лещ Теляпия / Карп Окунь
Масаа рыб	40гр - 1кг	40гр - 500гр	400гр - 4,5кг	500гр - 3кг
Производительность (макс.)	3 т/ч	3 т/ч	4 т/ч	4 т/ч
Количество внутренних каналов (шт)	4	4	2	2
Ширина каналов	100 мм	100 мм	200 мм	200 мм
Входной диаметр	160 мм	160 мм	200 мм	200 мм
Точность подсчета	98% - 100%	98% - 100%	98% - 100%	98% - 100%
Габариты (м)	1,3 x 0,4 x 0,5		1,5 x 0,5 x 0,6	
Масса	20 кг		20 кг	
Напряжение	24v		24v	
Артикул (пресная и соленая вода)	PESCA30		PESCA50	

Helios 4000

Характеристики

Модель сортировщика рыбы	HELIOS 4000
Количество сортировочных каналов	10
Количество размеров сортировки рыбы	4
Длина сортировочных каналов (мм)	2500
Максимальная ширина каналов (мм)	65
Количество выходов	8 x Ø125мм (по 4 на каждую сторону)
Масса рыб (форель /лососевые / форель / окунь)	5гр - 1,2кг
Масса рыб (теляпия / лещ / карп)	5гр - 800гр
Производительность по рыбе	8-10т/час
Масса сортировщика	1100 кг
Размеры (длина, ширина) (м)	3,9x1,70
Высота (м)	1,3
Мощность мотора 220V 1-фаза (50/60 Hz) / 380V 3-фазы (50/60 Hz)	0,75кВт
Рекомендованный расход насоса	2 x 50 м³/ч
Артикул (Морская вода 316L)	TH40106
Артикул (Пресная вода 304L)	TH40104

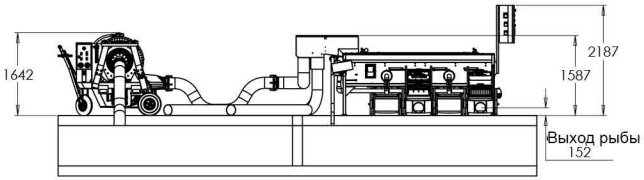

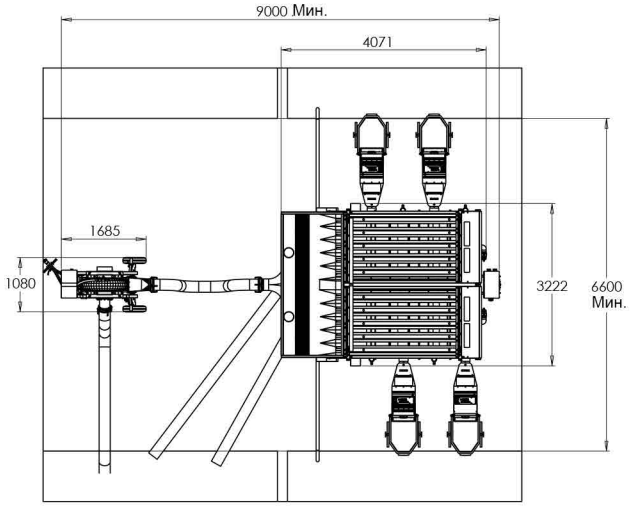

Основные параметры в комплекте

Устройство	Мощность	Масса
Сортировщик рыбы Helios 4000	0,75 кВт	1100 кг
Рыбонасос Pescamotion 8	11 кВт	602 кг
Счетчик рыбы (одна еденица)	0,05 кВт	24 кг
Погружная помпа 2 X 60 м³	5 кВт	60 кг

Все комплекты приведены в качестве примера и могут быть изменены

Комплекты для выращивания

Комплекты для выращивания

Зачем покупать полный комплект для выращивания?
Это гарантирует, что все ваше оборудование будет полностью совместимо.
6 вариантов комплектов с различными показателями производительности: Вам просто нужно выбрать необходимый комплект для вашей фермы.

1 Base
Стр 17

Для рыб 40 - 700гр, производительность 2-3 тонн/час, 3-размера сортировки:

1 Рыбонасос пропеллерный Pescamotion 6 plus (для рыб до 700гр)
1 Сортировщик Helios 30 (для рыб 5 - 800гр)
1 Погружная помпа для орошения рыб в сортировке (30 м³/час)
1 Общий электрический щит
3 Счетчик Pescavision 30 (для рыб 40гр - 1кг)
3 Приемный бункер

Комплект для пресной воды (Ref: PAC1SGO4)
Комплект для соленой воды (Ref: PAC1SGO6)

2 Standard
Стр 19

Для рыб 40 - 700гр, производительность 3-4 тонн/час, 4-размера сортировки:

1 Рыбонасос пропеллерный Pescamotion 6 plus (для рыб до 700гр)
1 Сортировщик Helios 40 (для рыб 5гр - 1,5кг)
1 Погружная помпа для орошения рыб в сортировке (30 м³/час)
1 Общий электрический щит
4 Счетчик Pescavision 30 (для рыб 40гр - 1кг)
4 Приемный бункер

Комплект для пресной воды (Ref: PAC2SGO4)
Комплект для соленой воды (Ref: PAC2SGO6)

3 Compact
Стр 21

Для рыб 40 - 700гр, производительность 3-4 тонн/час, 3-размера сортировки:

1 Рыбонасос пропеллерный Pescamotion 6 plus (для рыб до 700гр)
1 Гибрид (сортировщик+счетчик) Heliovision 40 (для рыб 5гр-1,5кг)
1 Погружная помпа для орошения рыб в сортировке (50 м³/час)
1 Общий электрический щит

Комплект для пресной воды (Ref: PAC3SGO4)
Комплект для соленой воды (Ref: PAC3SGO6)

4 Big & Compact
Стр 23

Для рыб 40 - 1,5кг, производительность 3-6 тонн/час, 3-размера сортировки:

1 Рыбонасос вакуумный Pescavac 8 (для рыб до 2,5кг)
1 Гибрид (сортировщик+счетчик) Heliovision 40 (для рыб 5гр-1,5кг)
1 Погружная помпа для орошения рыб в сортировке (50 м³/час)
1 Общий электрический щит

Комплект для пресной воды (Ref: PAC4SGO4)
Комплект для соленой воды (Ref: PAC4SGO6)

5 Fast
Стр 25

Для рыб 40 - 700гр, производительность 4-6 тонн/час, 4-размера сортировки:

1 Рыбонасос пропеллерный Pescamotion 6 plus (для рыб до 700гр)
1 Сортировщик Helios 400 (для рыб 5гр - 1,5кг)
1 Погружная помпа для орошения рыб в сортировке (60 м³/час)
1 Общий электрический щит
4 Счетчик Pescavision 30 (для рыб 40гр - 1кг)
4 Приемный бункер

Комплект для пресной воды (Ref: PAC5SGO4)
Комплект для соленой воды (Ref: PAC5SGO6)

6 Big & Fast
Стр 27

Для рыб 40 - 1,5кг, производительность 4-6 тонн/час, 4-размера сортировки:

1 Рыбонасос вакуумный Pescavac 8 (для рыб до 2,5кг)
1 Сортировщик Helios 400 (для рыб 5гр - 1,5кг)
1 Погружная помпа для орошения рыб в сортировке (60 м³/час)
1 Общий электрический щит
2 Счетчик Pescavision 30 (для рыб 40гр - 1кг)
2 Счетчик Pescavision 50 (для рыб 500гр - 4,5кг)
4 Приемный бункер

Комплект для пресной воды (Ref: PAC6SGO4)
Комплект для соленой воды (Ref: PAC6SGO6)

Выращивание рыбы - Комплект 1 Base

1 Base

Для рыб 40 - 700гр, производительность 2-3 тонн/час, 3-размера сортировки:

1 Рыбонасос пропеллерный Pescamotion 6 plus (для рыб до 700гр)
1 Сортиовщик Helios 30 (для рыб 5 - 800гр)
1 Погружная помпа для орошения рыб в сортировке (30 м³/час)
1 Общий электрический щит
3 Счетчик Pescavision 30 (для рыб 40гр - 1кг)
3 Приемный бункер
Комплект для пресной воды (Ref: PAC1SGO4)
Комплект для соленой воды (Ref: PAC1SGO6)

Для рыб:

40 - 700гр	30 - 500гр	40 - 500гр	40 - 500гр
Форель/Лосось	Тиляпия	Морской лещ	Моркой окунь

PESCAMOTION Fish pump

HELIOS Life Fish Grader

PescaVision FISH COUNTER

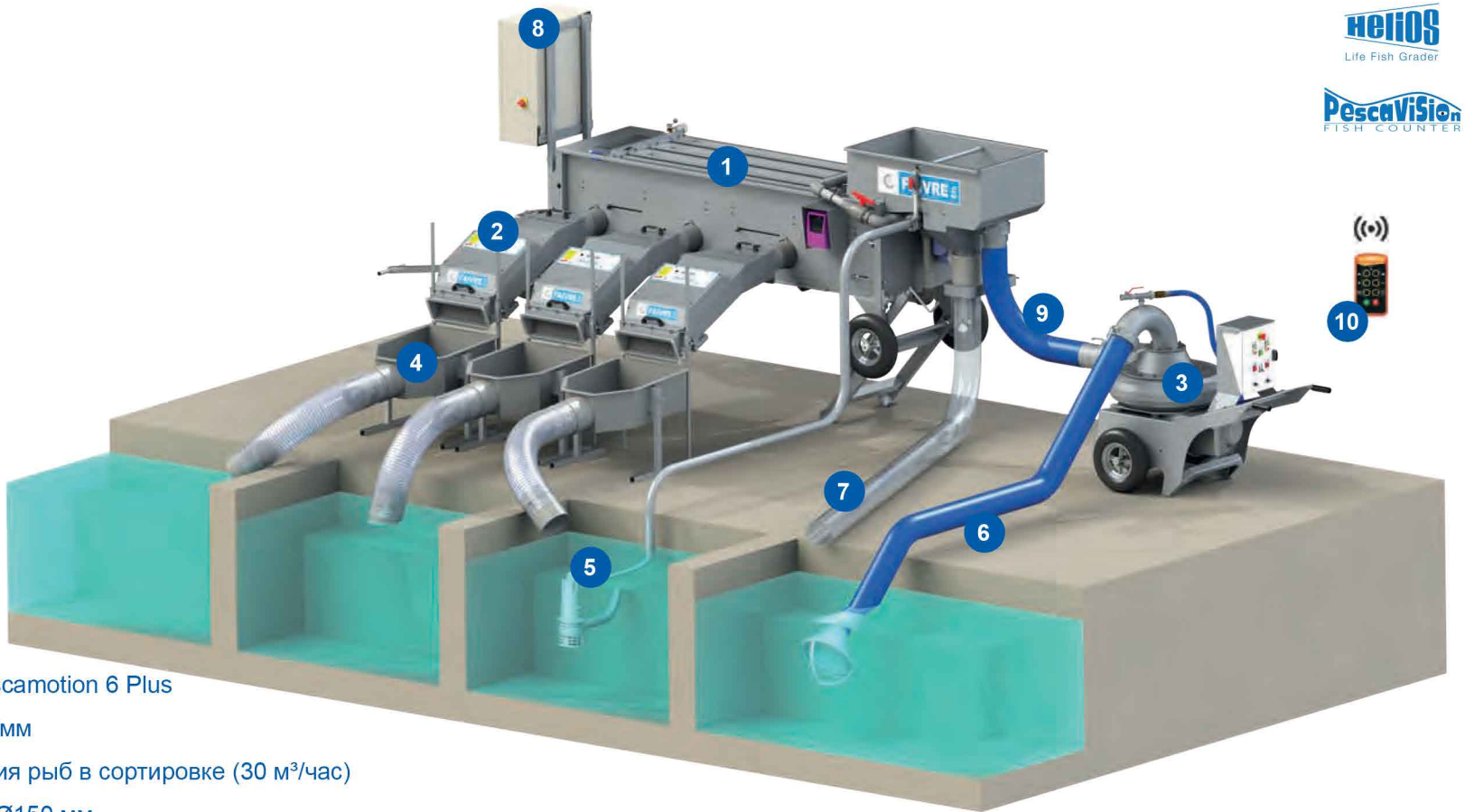

1. 1 Сортировщик рыбы Helios 30
2. 4 Счетчик рыбы Pescavision 30
3. 1 Рыбонасос пропеллерный Pescamotion 6 Plus
4. 4 Приемный бункер выход Ø200мм
5. 1 Погружная помпа для орошения рыб в сортировке (30 м³/час)
6. 4 м гибкая всасывающая труба Ø150 мм
7. 5 м водоотводная труба Ø200 мм
8. 1 Общий электрический щит
9. 6 м Гибкая труба подачи рыбы Ø150 мм
10. Пульт дистанционного управления рыбонасосом

8

Электрический щит для подключения счетчика рыбы, рыбнонасоса, водяного насоса (помпы)
Арт: (3x400v 50/60Hz): THC002
Арт: (3x230v 50/60Hz): THC006

5

Погружной водяная помпа поставляется с 5-метровой гибким шлангом и фитингами для подключения к сортировщику
Арт:(Морская вода 316л): TPOH30I6
Арт:(Пресная вода 304л): TPOH30I4

Pescamotion 6 Plus

Характеристики

Модель рыбонасоса	PESCAMOTION 6 PLUS (пропеллерный)
Мощность мотора	3кВт 400V 3-х фазный 50Hz
Регулировка производительности	Плавная (частотный вариатор)
Автозаливка	0,3 кВт 400V 3-х фазный 50Hz
Входное отверстие Ø	(152 мм) с замком Camlock
Выходное отверстие Ø	(152 мм) с замком Camlock
Общая высота подъема	до 12м (3м на входе + 9м на выходе)
Масса рыбы (лососевые)	до 700 грамм
Скорость	от 200 до 540 об.
Производительность по воде	232м3/час
Размеры (м)	1.76 x 0.86 x 1.06 м
Артикул (пресная и соленая вода)	PH0602

Pescavision 30

Характеристики

Модель счетчика рыбы	PESCAVISION 30	
Вид рыбы	Форель Лосось	Окунь / Карась / Лещ Теляпия / Карп
Масса рыб (гр)	от 40гр до 1кг	от 40гр до 500гр
Производительность (макс.)	3 т/ч	3 т/ч
Количество внутренних каналов (шт)	4	4
Ширина каналов	100 мм	100 мм
Входной диаметр	160 мм	160 мм
Точность сортировки	98% - 100%	98% - 100%
Габариты (м)	1,3 x 0,4 x 0,5	
Напряжение	24v	
Артикул (пресная и соленая вода)	PESCA30	

Helios 30

Характеристики

Модель сортировщика рыбы	HELIOS 30
Количество сортировочных каналов	3
Количество размеров сортировки рыбы	3
Длина сортировочных каналов (мм)	2000
Максимальная ширина каналов (мм)	42
Количество выходов	6 x Ø160мм (по 3 на каждую сторону)
Масса рыб (форель/лосось/окунь)	5гр - 800гр
Масса рыб (тиляпия/лещ/карп)	5гр - 400гр
Производительность по рыбе	2 - 3 т/ч
Масса сортировщика	300 кг
Размеры (длина, ширина) (м)	3,5x0,95
Высота (м)	1,3
Мощность двигателя 220V 1-фаза (50/60Hz) 380V 3-afps (50/60Hz)	0.25кВт
Производительность по воде (м³/ч)	30
Артикул (Морская вода 316L)	TH3036
Артикул (Пресная вода 304L)	TH3034

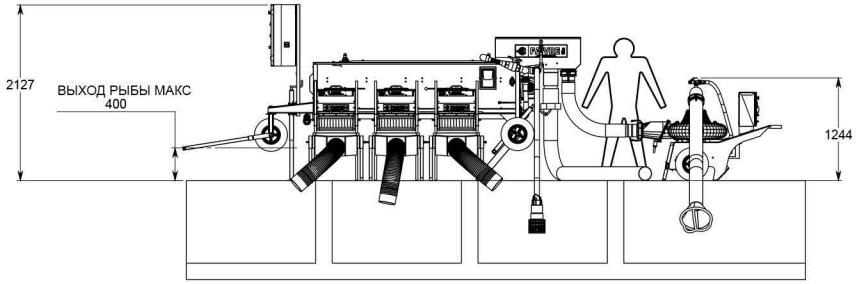

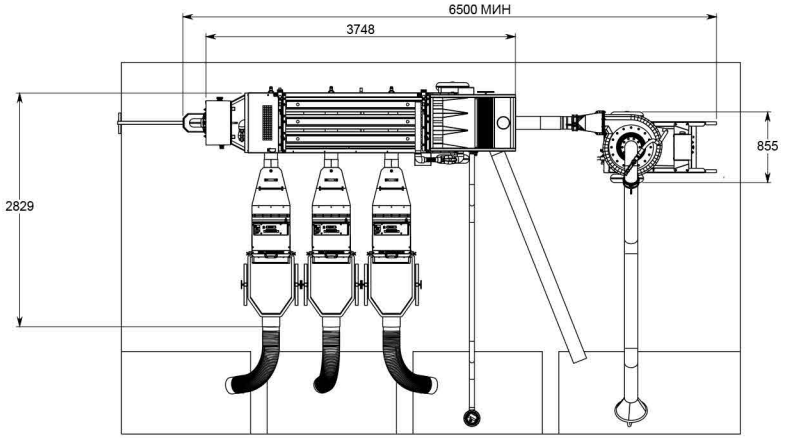

Основные параметры в комплекте

Устройство	Мощность	Масса
Сортировщик рыбы Helios 30	0,25 кВт	300 кг
Рыбонасос Pescamotion6 plus	4 кВт	202 кг
Счетчик рыбы (одна еденица)	0,05 кВт	24 кг
Погружная помпа	0,75 кВт	30 кг

Все комплекты приведены в качестве примера и могут быть изменены

Выращивание рыбы - Комплект 2 Standart

2 Standard

Для рыб 40 - 700гр, производительность 3-4 тонн/час, 4-размера сортировки:

1 Рыбонасос пропеллерный Pescamotion 6 plus (для рыб до 700гр)
1 Сортиовщик Helios 40 (для рыб 5гр - 1,5кг)
1 Погружная помпа для орошения рыб в сортировке (50 м³/час)
1 Общий электрический щит
4 Счетчик Pescavision 30 (для рыб 40гр - 1кг)
4 Приемный бункер

Комплект для пресной воды (Ref: PAC2SGO4)
Комплект для соленой воды (Ref: PAC2SGO6)

Для рыб:

40 - 700гр	30 - 500гр	40 - 500гр	40 - 500гр
Форель/Лосось	Тиляпия	Морской лещ	Моркой окунь

PESCAMOTION Fish pump

HELIOS Life Fish Grader

PescaVision FISH COUNTER

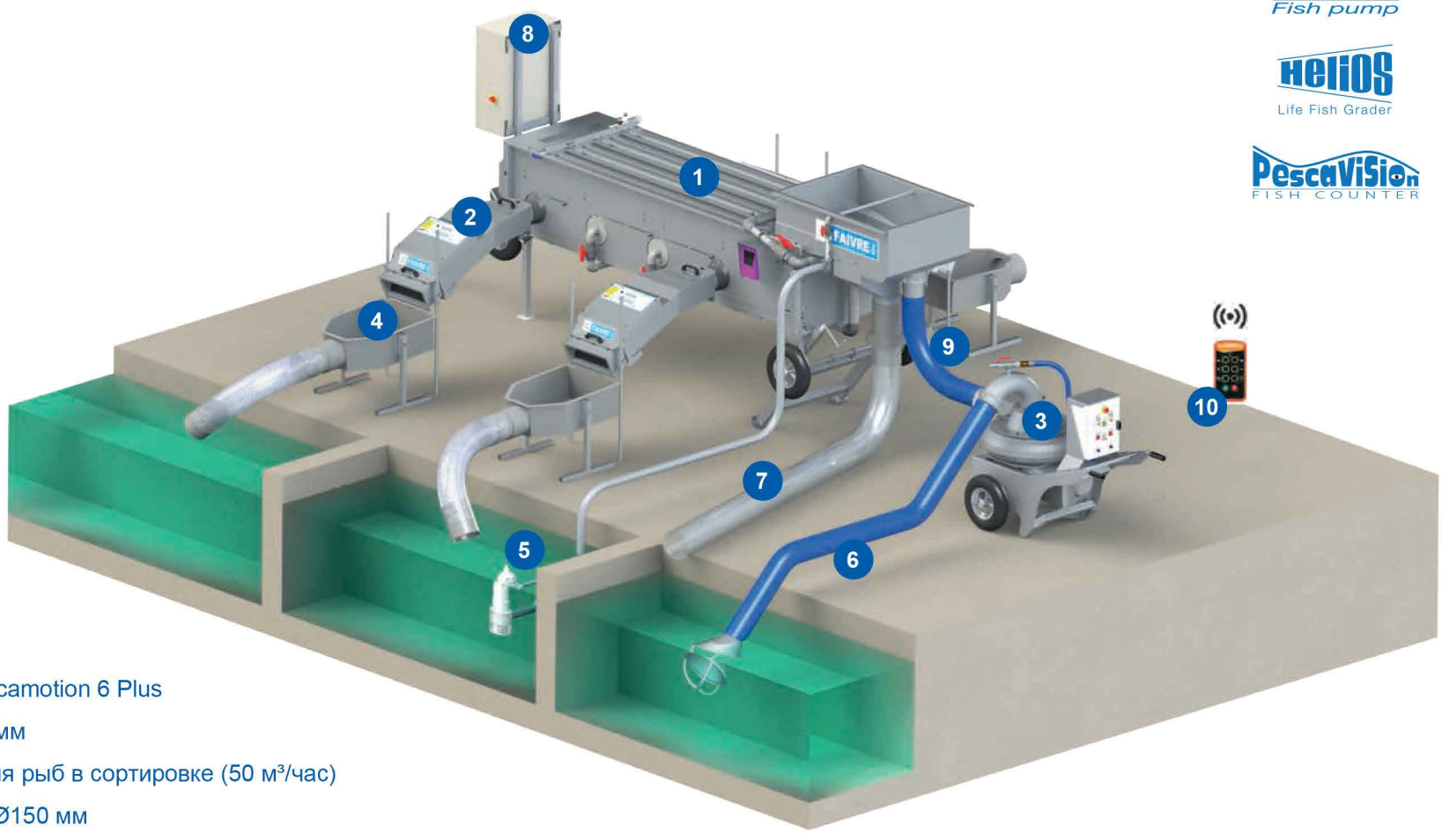

1. 1 Сортировщик рыбы Helios 40
2. 4 Счетчик рыбы Pescavision 30
3. 1 Рыбонасос пропеллерный Pescamotion 6 Plus
4. 4 Приемный бункер выход Ø200мм
5. 1 Погружная помпа для орошения рыб в сортировке (50 м³/час)
6. 4 м Гибкая всасывающая труба Ø150 мм
7. 5 м Водоотводная труба Ø200 мм
8. 1 Общий электрический щит
9. 6 м Гибкая труба подачи рыбы Ø150 мм
10. Пульт дистанционного управления рыбонасосом

8

Электрический щит для подключения счетчика рыбы, рыбнонасоса, водяного насоса (помпы)
Арт: (3x400v 50/60Hz): THC002
Арт: (3x230v 50/60Hz): THC006

5

Погружной водяная помпа поставляется с 5-метровой гибким шлангом и фитингами для подключения к сортировщику
Арт: (Морская вода 316л): TPOH50I6
Арт: (Пресная вода 304л): TPOH50I4

Pescamotion 6 Plus

Характеристики

Модель рыбонасоса	PESCAMOTION 6 PLUS (пропеллерный)
Мощность мотора	3кВт 400V 3-х фазный 50Hz
Регулировка производительности	Плавная (частотный вариатор)
Автозаливка	0,3 кВт 400V 3-х фазный 50Hz
Входное отверстие Ø	(152 мм) с замком Camlock
Выходное отверстие Ø	(152 мм) с замком Camlock
Общая высота подъема	до 12м (3м на входе + 9м на выходе)
Масса рыбы (лососевые)	до 700 грамм
Скорость	от 200 до 540 об.
Производительность по воде	232м3/час
Размеры (м)	1.76 x 0.86 x 1.06 м
Артикул (пресная и соленая вода)	PH0602

Pescavision 30

Характеристики

Модель счетчика рыбы	PESCAVISION 30	
Вид рыбы	Форель Лосось	Окунь / Карась / Лещ Теляпия / Карп
Масса рыб (гр)	от 40гр до 1кг	от 40гр до 500гр
Производительность (макс.)	3 т/ч	3 т/ч
Количество внутренних каналов (шт)	4	4
Ширина каналов	100 мм	100 мм
Входной диаметр	160 мм	160 мм
Точность подсчета	98% - 100%	98% - 100%
Габариты (м)	1,3 x 0,4 x 0,5	
Напряжение	24v	
Артикул (пресная и соленая вода)	PESCA30	

Helios 40

Характеристики

Модель сортировщика рыбы	HELIOS 40
Количество сортировочных каналов	3
Количество размеров сортировки рыбы	4
Длина сортировочных каналов (мм)	2500
Максимальная ширина каналов (мм)	65
Количество выходов	8 x Ø200мм (по 4 на каждую сторону)
Масса рыб (форель/лосось)	5гр - 1,5кг
Масса рыб (окунь/тиляпия/лещ/карп)	5гр - 800гр
Производительность по рыбе	3 - 4 т/ч
Масса сортировщика	480 кг
Габариты (длина, ширина) (м)	3,9 x 1,00
Высота (м)	1,3
Мощность двигателя 220V 1-фаза (50/60Hz) 380V 3- фазы (50/60Hz)	0,37кВт
Производительность по воде (м³/ч)	40
Артикул (Морская вода 316L)	TH4036
Артикул (Пресная вода 304L)	TH4034

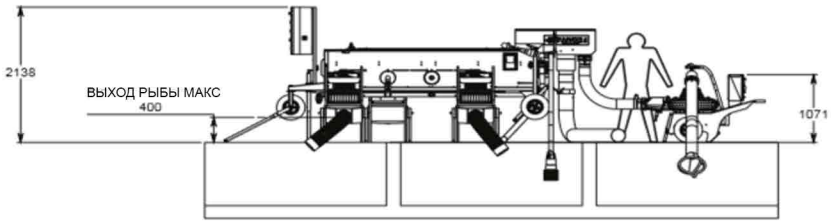

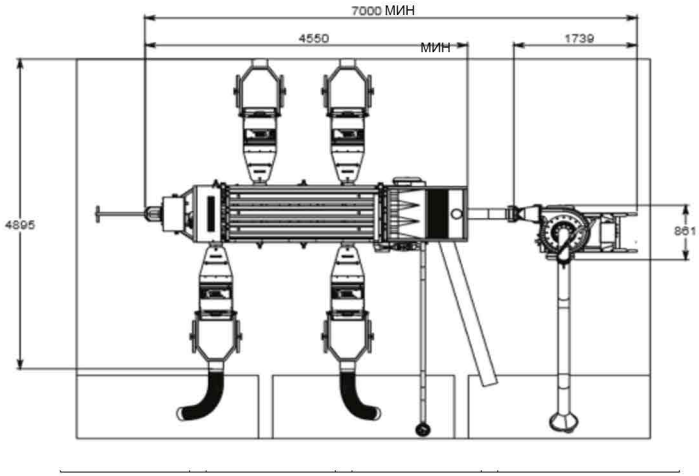

Основные параметры в комплекте

Устройство	Мощность	Масса
Сортировщик рыбы Helios 40	0,37 кВт	480 кг
Рыбонасос Pescamotion6 plus	4 кВт	202 кг
Счетчик рыбы (одна еденица)	0,05 кВт	24 кг
Погружная помпа	1.5 кВт	30 кг

Все комплекты приведены в качестве примера и могут быть изменены

Выращивание рыбы - Комплект 3 Compact

3 Compact

Для рыб 40 - 700гр, производительность 3-4 тонн/час, 3-размера сортировки:

1 Рыбонасос пропеллерный Pescamotion 6 plus (для рыб до 700гр)
1 Гибрид (сортировщик+счетчик) Heliovision 40 (для рыб 5гр-1,5кг)
1 Погружная помпа для орошения рыб в сортировке (40 м³/час)
1 Общий электрический щит

Комплект для пресной воды (Ref: PAC3SGO4)
Комплект для соленой воды (Ref: PAC3SGO6)

Для рыб:

40 - 700гр	30 - 500гр	40 - 500гр	40 - 500гр
Форель/Лосось	Тиляпия	Морской лещ	Моркой окунь

PESCAMOTION Fish pump

HELIOVISION FISH GRADER

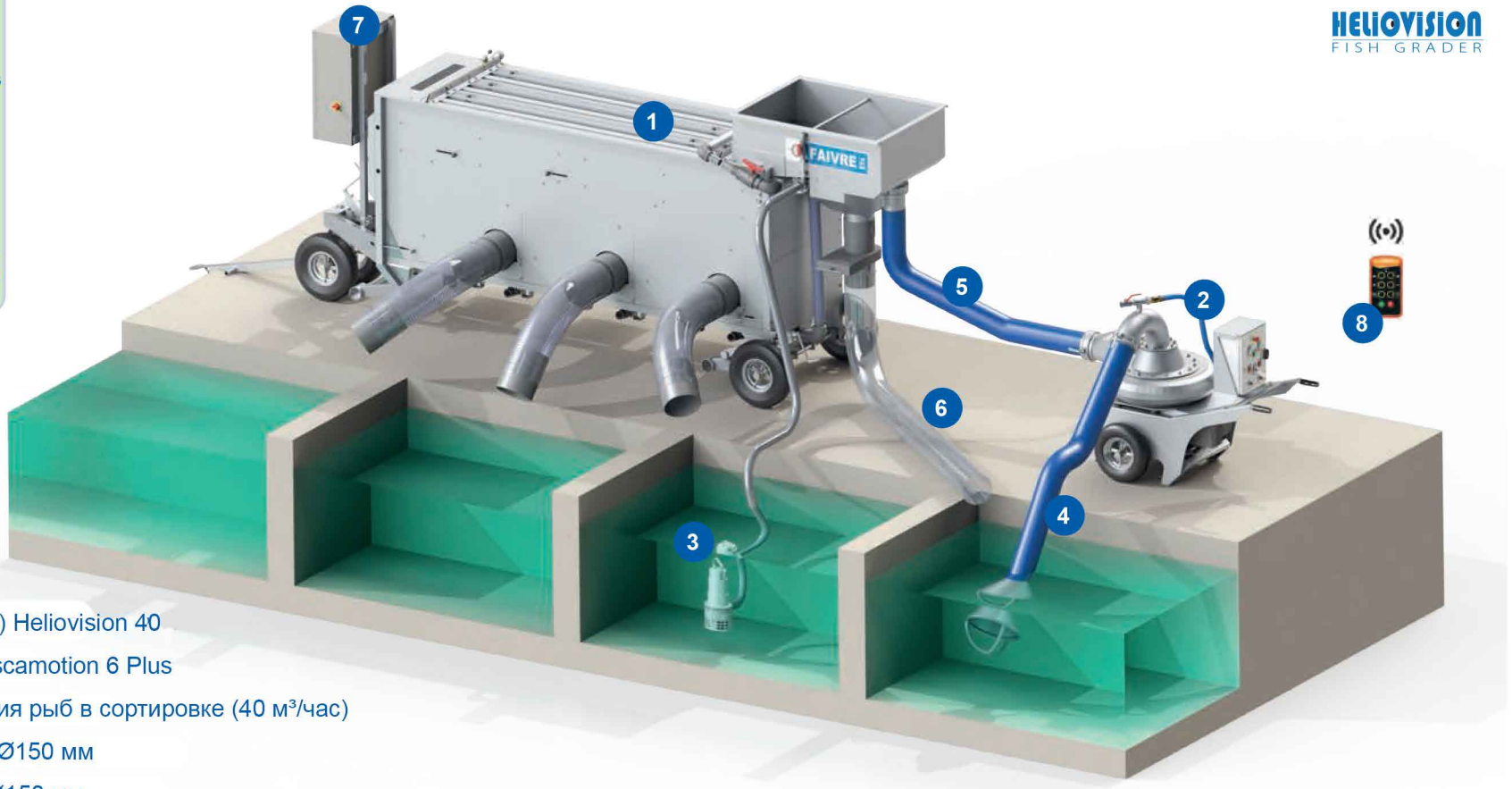

1. 1 Гибрид (сортировщик+счетчик) Heliovision 40
2. 1 Рыбонасос пропеллерный Pescamotion 6 Plus
3. 1 Погружная помпа для орошения рыб в сортировке (40 м³/час)
4. 4 м гибкая всасывающая труба Ø150 мм
5. 6 м гибкая труба подачи рыбы Ø150 мм
6. 5 м водоотводная труба Ø200 мм
7. 1 Общий электрический щит
8. Пульт дистанционного управления рыбонасосом

7

Электрический щит для подключения счетчика рыбы, рыбнонасоса, водяного насоса (помпы)
Арт: (3x400v 50/60Hz): THC002
Арт: (3x230v 50/60Hz): THC006

3

Погружной водяная помпа поставляется с 5-метровой гибким шлангом и фитингами для подключения к сортировщику
Арт: (Морская вода 316л): TPOH40I6
Арт: (Пресная вода 304л): TPOH40I4

Pescamotion 6 Plus

Характеристики

Модель рыбонасоса	**PESCAMOTION 6 PLUS (пропеллерный)**
Мощность мотора	3кВт 400V 3-х фазный 50Hz
Регулировка производительности	Плавная (частотный вариатор)
Автозаливка	0,3 кВт 400V 3-х фазный 50Hz
Входное отверстие Ø	(152 мм) с замком Camlock
Выходное отверстие Ø	(152 мм) с замком Camlock
Общая высота подъема	до 12м (3м на входе + 9м на выходе)
Масса рыбы (лососевые)	до 700 грамм
Скорость	от 200 до 540 об.
Производительность по воде	232м3/час
Размеры (м)	1.76 x 0.86 x 1.06 м
Артикул (пресная и соленая вода)	PH0602

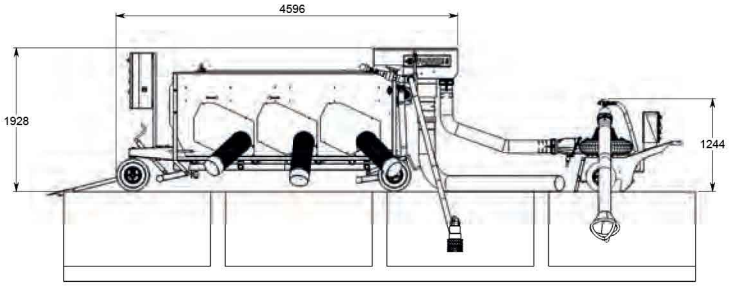

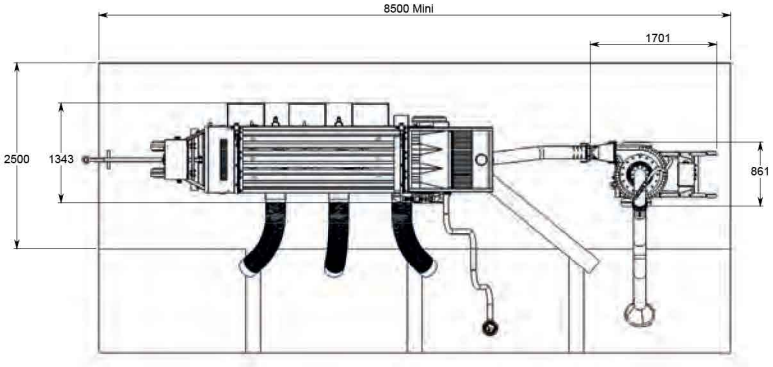

Heliovision 40

Характеристики

Модель сортировщика с различными встроенными счетчиками рыбы	**HELIOVISION 40**		
	3 Pescavision 30	2 Pescavision 30 1 Pescavision 50	1 Pescavision 30 2 Pescavision 50
Количество сортировочных каналов	3	3	3
Количество размеров сортировки рыбы	3	3	3
Количество счетчиков (Pescavision 30 или Pescavision 50)	3	3	3
Длина сортировочных каналов (мм)	2500	2500	2500
Максимальная ширина каналов (мм)	65	65	65
Количество выходов (мм)	6 x Ø250мм (по 3 на каждую сторону)	6 x Ø250мм (по 3 на каждую сторону)	6 x Ø250мм (по 3 на каждую сторону)
Масса рыб (форель/лосось)	40гр - 1кг	40гр - 1,5кг	40гр - 1,5кг
Масса рыб (окунь/тиляпия/лещ/карп)	40гр - 500гр	40гр - 800гр	40гр - 800гр
Производительность по рыбе (тонн/час)	3 - 6	3 - 6	3 - 6
Масса сортировщика (кг)	580	580	580
Размеры (длина, ширина) (м)	3,9 x 1,25	3,9 x 1,25	3,9 x 1,25
Высота (м)	1.80	1.80	1.80
Мощность двигателя 220V 1-фаза (50/60Hz) 380V 3-фазы (50/60Hz)	0,37 кВт	0,37 кВт	0,37 кВт
Рекомендуемая производительность насоса ($м^3/ч$)	40	40	40
Артикул (Морская вода 316L)	TC40306	TC40216	TC40126
Артикул (Пресная вода 304 L)	TC40304	TC40214	TC40124

Основные параметры в комплекте

Устройство	Мощность	Масса
Сортировщик рыбы Heliovision 40	1 кВт	680 кг
Рыбонасос Pescamotion6 plus	4 кВт	202 кг
Погружная помпа	1,5 кВт	30 кг

Все комплекты приведены в качестве примера и могут быть изменены

Выращивание рыбы - Комплект 4 Big & Compact

4 Big & Compact

Для рыб 40 - 1,5кг,
производительность 3-6 тонн/час,
3-размера сортировки:

1 Рыбонасос вакуумный Pescavac 8
(для рыб до 2,5кг)
1 Гибрид (сортировщик+счетчик) Heliovision 40
(для рыб 5гр-1,5кг)
1 Погружная помпа для орошения рыб в сортировке (50 м³/час)
1 Общий электрический щит

Комплект для пресной воды (Ref: PAC4SGO4)
Комплект для соленой воды (Ref: PAC4SGO6)

Для рыб:

40гр - 1,5кг	30гр - 1кг	40 - 800гр	40 - 800гр
Форель/Лосось	Тиляпия	Морской лещ	Моркой окунь

PESCAVAC Fish pump

HELIOVISION FISH GRADER

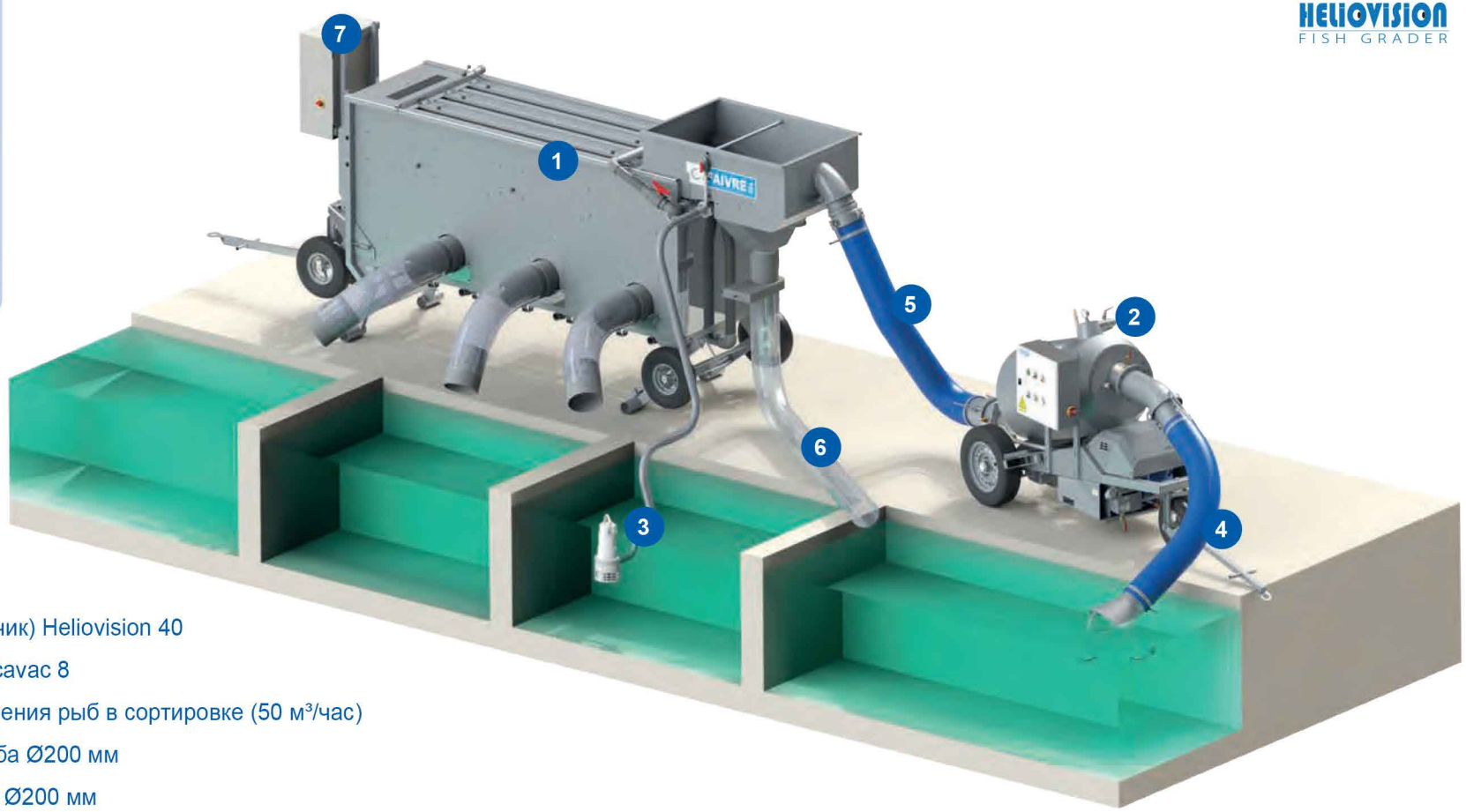

1. 1 Гибрид (сортировщик+счетчик) Heliovision 40
2. 1 Рыбонасос вакуумный Pescavac 8
3. 1 Погружная помпа для орошения рыб в сортировке (50 м³/час)
4. 4 м гибкая всасывающая труба Ø200 мм
5. 6 м гибкая загрузочная труба Ø200 мм
6. 5 м водоотводная труба Ø200 мм
7. 1 Общий электрический щит

8

Электрический щит для подключения счетчика рыбы, рыбнонасоса, водяного насоса (помпы)
Арт: (3x400v 50/60Hz): THC002
Арт: (3x230v 50/60Hz): THC006

5

Погружной водяная помпа поставляется с 5-метровой гибким шлангом и фитингами для подключения к сортировщику
Арт: (Морская вода 316л): TPOH50I6
Арт: (Пресная вода 304л): TPOH50I4

Pescavac 8

Характеристики

Модель рыбонасоса	PESCAVAC 8 (вакуумный)
Двигатель вакуумного насоса	5,3 кВт 400V 3-фазы 50Hz
Входное отверстие Ø	(200 мм) с замком Camlock
Выходное отверстие Ø	(200 мм) с замком Camlock
Высота перекачки (макс.)	5 м
Высота всасывания (макс.)	4 м
Масса рыб (форель/лосось)	до 3,5 кг
Масса рыб (теляпия, лещ, морской окунь)	до 1,5 кг
Размеры (длина, ширина, высота)	2,5м x 1,15м x 1,5м
Масса	440 кг
Марка нержавеющей стали	AISI 316L
Артикул (пресная и морская вода)	PV0801

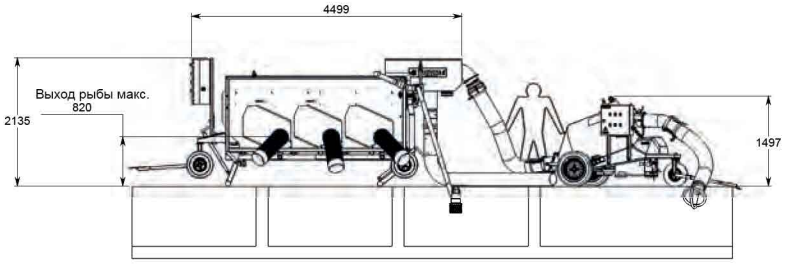

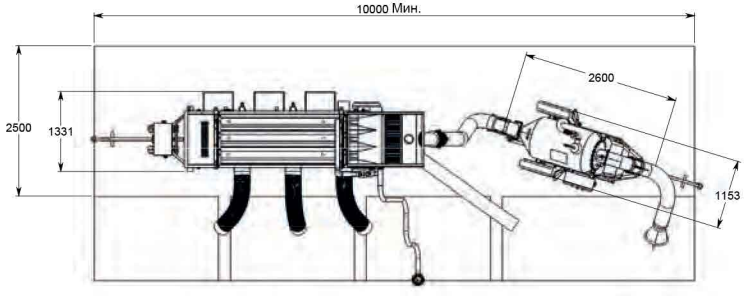

Heliovision 40

Характеристики

Модель сортировщика с различными встроенными счетчиками рыбы	HELIOVISION 40		
	3 Pescavision 30	2 Pescavision 30 1 Pescavision 50	1 Pescavision 30 2 Pescavision 50
Количество сортировочных каналов	3	3	3
Количество размеров сортировки рыбы	3	3	3
Количество счетчиков (Pescavision 30 или Pescavision 50)	3	3	3
Длина сортировочных каналов (мм)	2500	2500	2500
Максимальная ширина каналов (мм)	65	65	65
Количество выходов (мм)	6 x Ø250мм (по 3 на каждую сторону)	6 x Ø250мм (по 3 на каждую сторону)	6 x Ø250мм (по 3 на каждую сторону)
Масса рыб (форель/лосось)	40гр - 1кг	40гр - 1,5кг	40гр - 1,5кг
Масса рыб (окунь/тиляпия/лещ/карп)	40гр - 500гр	40гр - 800гр	40гр - 800гр
Производительность по рыбе (тонн/час)	3 - 6	3 - 6	3 - 6
Масса сортировщика (кг)	580	580	580
Размеры (длина, ширина) (м)	3,9 x 1,25	3,9 x 1,25	3,9 x 1,25
Высота (м)	1.80	1.80	1.80
Мощность двигателя 220V 1-фаза (50/60Hz) 380V 3-фазы (50/60Hz)	0,37 кВт	0,37 кВт	0,37 кВт
Рекомендуемая производительность насоса ($м^3/ч$)	40	40	40
Артикул (Морская вода 316L)	TC40306	TC40216	TC40126
Артикул (Пресная вода 304 L)	TC40304	TC40214	TC40124

Основные параметры в комплекте

Устройство	Мощность	Масса
Сортировщик рыбы Heliovision 40	0,55 кВт	580 кг
Рыбонасос PESCAVAC 8	5,3 кВт	440 кг
Погружная помпа	2,2 кВт	30 кг

Все комплекты приведены в качестве примера и могут быть изменены

Выращивание рыбы - Комплект 5 Fast

5 Fast

Для рыб 40 - 700гр, производительность 4-6 тонн/час, 4-размера сортировки:

1 Рыбонасос пропеллерный Pescamotion 6 plus (для рыб до 700гр)
1 Сортиовщик Helios 400 (для рыб 5гр - 1,5кг)
1 Погружная помпа для орошения рыб в сортировке (60 м³/час)
1 Общий электрический щит
4 Счетчик Pescavision 30 (для рыб 40гр - 1кг)
4 Приемный бункер

Комплект для пресной воды (Ref: PAC5SGO4)
Комплект для соленой воды (Ref: PAC5SGO6)

Для рыб:

40 - 700гр	30 - 500гр	40 - 500гр	40 - 500гр
Форель/Лосось	Тиляпия	Морской лещ	Моркой окунь

PESCAMOTION Fish pump

HELIOS Life Fish Grader

PescaVision FISH COUNTER

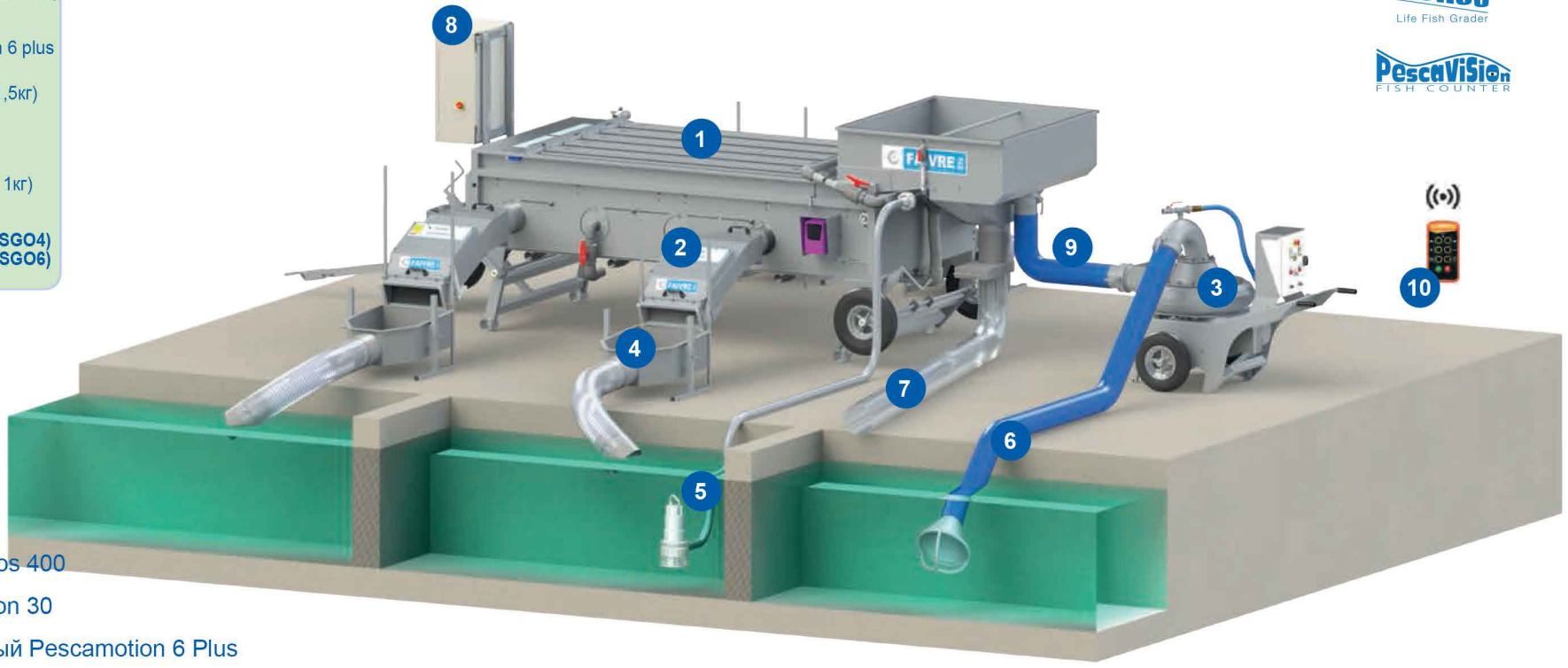

1. 1 Сортировщик рыбы Helios 400
2. 4 Счетчик рыбы Pescavision 30
3. 1 Рыбонасос пропеллерный Pescamotion 6 Plus
4. 4 Приемный бункер выход Ø200мм
5. 1 Погружная помпа для орошения рыб в сортировке (60 м³/час)
6. 4 м гибкая всасывающая труба Ø150 мм
7. 5 м водоотводная труба Ø200 мм
8. 1 Общий электрический щит
9. 6 м гибкая загрузочная труба Ø150 мм
10. Пульт дистанционного управления рыбонасосом

8

Электрический щит для подключения счетчика рыбы, рыбнонасоса, водяного насоса (помпы)
Арт: (3x400v 50/60Hz): THC002
Арт: (3x230v 50/60Hz): THC006

5

Погружной водяная помпа поставляется с 5-метровой гибким шлангом и фитингами для подключения к сортировщику
Арт: (Морская вода 316л): TPOH60I6
Арт:.(Пресная вода 304л): TPOH60I4

Pescamotion 6 Plus

Характеристики

Модель рыбонасоса	PESCAMOTION 6 PLUS (пропеллерный)
Мощность мотора	3кВт 400V 3-х фазный 50Hz
Регулировка производительности	Плавная (частотный вариатор)
Автозаливка	0,3 кВт 400V 3-х фазный 50Hz
Входное отверстие Ø	(152 мм) с замком Camlock
Выходное отверстие Ø	(152 мм) с замком Camlock
Общая высота подъема	до 12м (3м на входе + 9м на выходе)
Масса рыбы (лососевые)	до 700 грамм
Скорость	от 200 до 540 об.
Производительность по воде	232м3/час
Размеры (м)	1.76 x 0.86 x 1.06 м
Артикул (пресная и соленая вода)	PH0602

Pescavision 30

Характеристики

Модель счетчика рыбы	PESCAVISION 30	
Вид рыбы	Форель Лосось	Окунь / Карась / Лещ Теляпия / Карп
Масса рыб	от 40гр до 1кг	от 40гр до 500гр
Производительность (макс.)	3 т/ч	3 т/ч
Количество внутренних каналов (шт)	4	4
Ширина каналов	100 мм	100 мм
Входной диаметр	160 мм	160 мм
Точность подсчета	98% - 100%	98% - 100%
Габариты (м)	1,3 x 0,4 x 0,5	
Напряжение	24v	
Артикул (пресная и соленая вода)	PESCA30	

Helios 400

Характеристики

Модель сортировщика	HELIOS 400
Количество сортировочных каналов	5
Количество размеров сортировки рыбы	4
Длина сортировочных каналов (мм)	2500
Максимальная ширина каналов (мм)	65
Количество выходов (мм)	8 x Ø200мм (по 4 на каждую сторону)
Масса рыбы (форель/лосось)	5 гр - 1,5кг
Масса рыбы (окунь/тиляпия/лещ/карп)	5гр - 800гр
Производительность по рыбе	4 - 6 т/ч
Масса сортировщика	520 кг
Размеры (длина, ширина) (м)	3,9x1,70
Высота (м)	1,3
Мощность двигателя 220V 1-фаза (50/60Hz) 380V 3- фазы (50/60Hz)	0,37 кВт
Производительность по воде (м³/ч)	50
Артикул (Морская вода 316L)	TH4056
Артикул (Пресная вода 304 L)	TH4054

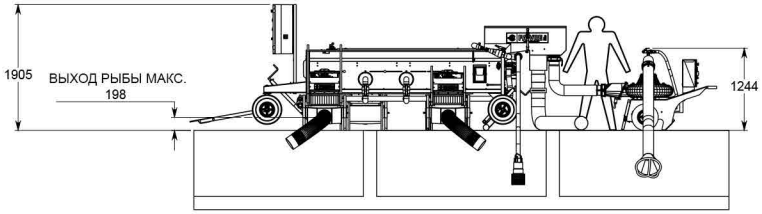

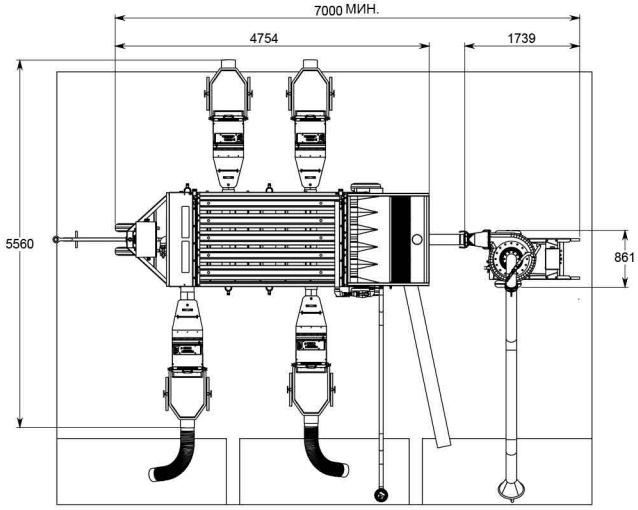

Основные параметры в комплекте

Устройство	Мощность	Масса
Сортировщик рыбы Helios 400	0,37 кВт	520 кг
Рыбонасос Pescamotion6 plus	4 кВт	202 кг
Счетчик рыбы (одна еденица)	0,05 кВт	24 кг
Погружная помпа	1,5 кВт	30 кг

Все комплекты приведены в качестве примера и могут быть изменены

Выращивание рыбы - Комплект 6 Big &Fast

6 Big &Fast

Для рыб 40 - 1,5кг, производительность 4-6 тонн/час, 4-размера сортировки:

1 Рыбонасос вакуумный Pescavac 8 для рыб до 2,5кг)
1 Сортиовщик Helios 400 (для рыб 5гр - 1,5кг)
1 Погружная помпа для орошения рыб в сортировке (60 м³/час)
1 Общий электрический щит
2 Счетчик Pescavision 30 (для рыб 40гр - 1кг)
2 Счетчик Pescavision 50 (для рыб 500гр - 4,5кг)
4 Приемный бункер

Комплект для пресной воды (Ref: PAC6SGO4)
Комплект для соленой воды (Ref: PAC6SGO6)

Для рыб:

40гр - 1,5кг	30 - 800гр	40 - 800гр	40 - 800гр
Форель/Лосось	Тиляпия	Морской лещ	Моркой окунь

PESCAVAC Fish pump

HELIOS Life Fish Grader

PescaVision FISH COUNTER

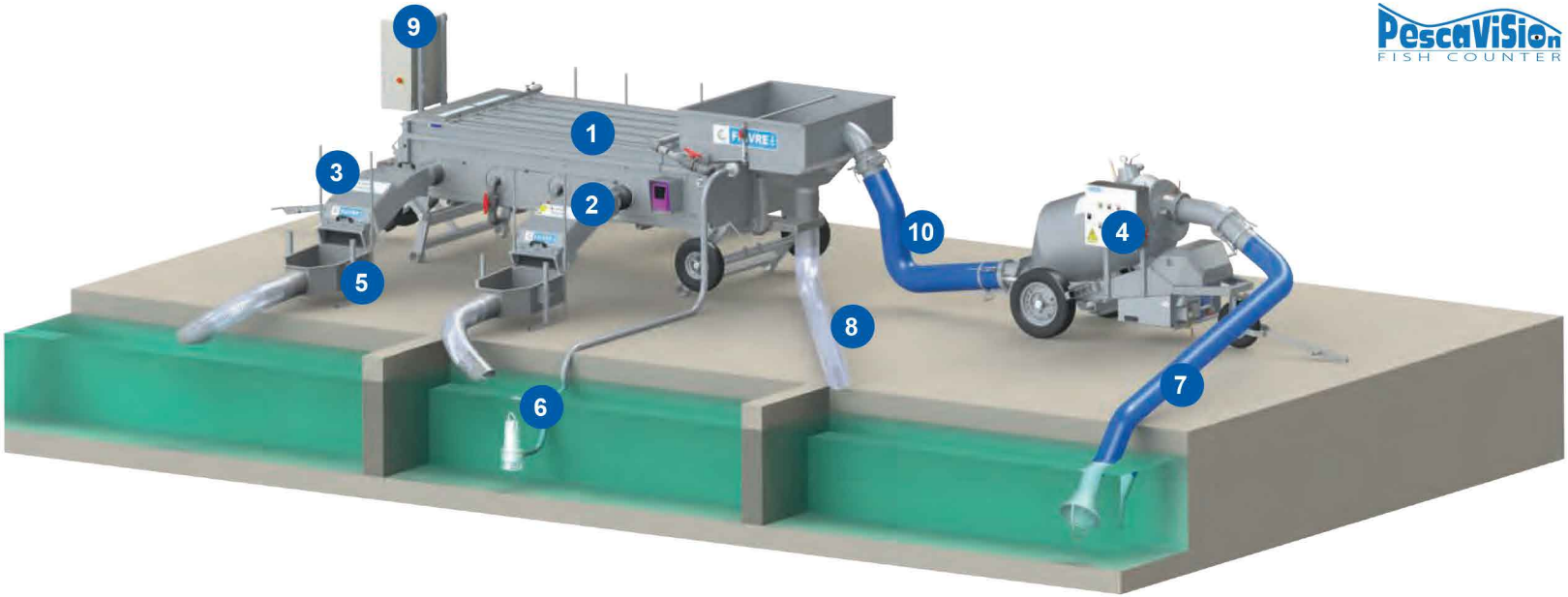

1. 1 Сортировщик рыбы Helios 400
2. 2 Счетчик рыбы Pescavision 30
3. 2 Счетчик рыбы Pescavision 50
4. 1 Рыбонасос вакуумный Pescavac 8
5. 4 Приемный бункер выход Ø250мм
6. 1 Погружная помпа для орошения рыб в сортировке (60 м³/час)
7. 4 м гибкая всасывающая труба Ø200 мм
8. 5 м водоотводная труба Ø200 мм
9. 1 Общий электрический щит
10. 6 м гибкая загрузочная труба Ø200 мм

9

Электрический щит для подключения счетчика рыбы, рыбнонасоса, водяного насоса (помпы)
Арт: (3x400v 50/60Hz): THC002
Арт: (3x230v 50/60Hz): THC006

6

Погружной водяная помпа поставляется с 5-метровой гибким шлангом,и фитингами для подключения к сортировщику
Арт: (Морская вода 316л): TPOH60I6
Арт: (Пресная вода 304л): TPOH60I4

Pescavac 8

Характеристики

Модель рыбонасоса	PESCAVAC 8 (вакуумный)
Двигатель вакуумного насоса	5,3 кВт 400V 3-фазы 50Hz
Входное отверстие Ø	(200 мм) с замком Camlock
Выходное отверстие Ø	(200 мм) с замком Camlock
Высота перекачки (макс.)	5 м
Высота всасывания (макс.)	4 м
Масса рыб (форель/лосось)	до 3,5 кг
Масса рыб (теляпия, лещ, морской окунь)	до 1,5 кг
Размеры (длина, ширина, высота)	2,5м x 1,15м x 1,5м
Масса	440 кг
Марка нержавеющей стали	AISI 316L
Артикул (пресная и морская вода)	PV0801

Pescavision 30 & 50

Характеристики

Модель счетчика рыбы	PESCAVISION 30		PESCAVISION 50	
Вид рыбы	Форель Лососевые	Окунь / Лещ Теляпия / Карп Окунь	Форель Лососевые	Окунь / Лещ Теляпия / Карп Окунь
Масса рыб	40гр - 1кг	40гр - 500гр	400гр - 4,5кг	500гр - 3кг
Производительность (макс.)	3 т/ч	3 т/ч	4 т/ч	4 т/ч
Количество внутренних каналов (шт)	4	4	2	2
Ширина каналов	100 мм	100 мм	200 мм	200 мм
Входной диаметр	160 мм	160 мм	200 мм	200 мм
Точность подсчета	98% - 100%	98% - 100%	98% - 100%	98% - 100%
Габариты (м)	1,3 x 0,4 x 0,5		1,5 x 0,5 x 0,6	
Масса	20 кг		20 кг	
Напряжение	24v		24v	
Артикул (пресная и соленая вода)	PESCA30		PESCA50	

Helios 400

Характеристики

Модель рыбонасоса	HELIOS 400
Количество сортировочных каналов	5
Количество размеров сортировки рыбы	4
Длина сортировочных каналов (мм)	2500
Максимальная ширина каналов (мм)	65
Количество выходов (мм)	8 x Ø200мм (по 4 на каждую сторону)
Масса рыбы (форель/лосось)	5 гр - 1,5кг
Масса рыбы (окунь/тиляпия/лещ/карп)	5гр - 800гр
Производительность по рыбе	4 - 6 т/ч
Масса сортировщика	520 кг
Размеры (длина, ширина) (м)	3,9x1,70
Высота (м)	1,3
Мощность двигателя 220V 1-фаза (50/60Hz) 380V 3- фазы (50/60Hz)	0,37 кВт
Производительность по воде (м³/ч)	50
Артикул (Морская вода 316L)	TH4056
Артикул (Пресная вода 304 L)	TH4054

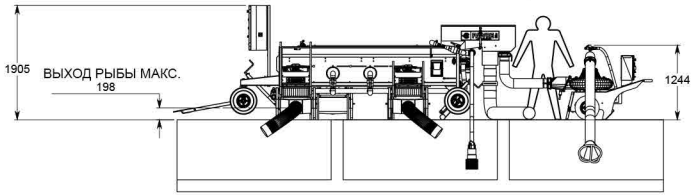

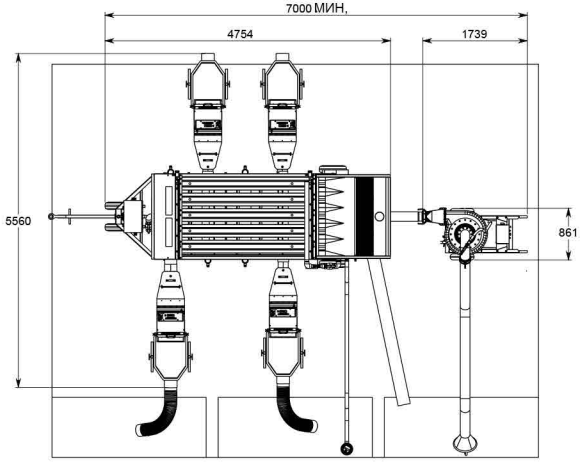

Основные параметры в комплекте

Устройство	Мощность	Масса
Сортировщик рыбы Helios 400	0,37 кВт	460 кг
Рыбонасос PESCAVAC 8	4 кВт	202 кг
Счетчик рыбы (одна еденица)	0,05 кВт	24 кг
Водяной насос (помпа) 50м3/ч	2,2 кВт	30 кг

Все комплекты приведены в качестве примера и могут быть изменены

Комплекты для рыб больших размеров

Комплекты для рыб больших размеров

Зачем покупать полные комплекты? Это гарантирует, что все ваше оборудование будет совместимо. 4 варианта с различными показателями производительности: Вам просто нужно выбрать необходимый комплект для вашей рыбной фермы.

PESCAMOTION Fish pump + HELIOS Life Fish Grader + PescaVision FISH COUNTER

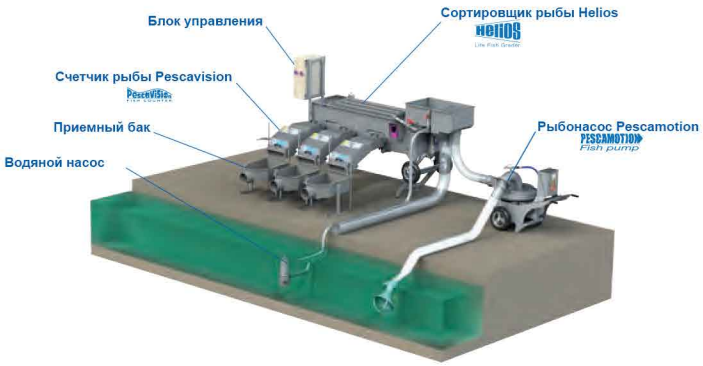

1 Standard
Стр 32

Для рыб 40гр - 2,5кг, производительность 3-6 тонн/час, 4-размера сортировки:

1 Рыбонасос пропеллерный Pescamotion 8 (для рыб до 2,5кг)
1 Сортиовщик Helios 50 (для рыб 10гр - 2,5кг)
1 Погружная помпа для орошения рыб в сортировке (50 м³/час)
1 Общий электрический щит
1 Счетчик Pescavision 30 (для рыб 40гр - 1кг)
2 Счетчик Pescavision 50 (для рыб 400гр - 4,5кг)
3 Приемный бункер

Комплект для пресной воды (Ref: PAC1SHR4)
Комплект для соленой воды (Ref: PAC1SHR6)

2 Compact
Стр 34

Для рыб 40гр - 2,5кг, производительность 3-6 тонн/час, 3-размера сортировки:

1 Рыбонасос вакуумный Pescavac 8 (для рыб до 3,5кг)
1 Гибрид (сортировщик+счетчик) Heliovision 50 (для рыб до 2,5кг)
1 Погружная помпа для орошения рыб в сортировке (50 м³/час)
1 Общий электрический щит
3 Приемный бункер

Комплект для пресной воды (Ref: PAC2SHR4)
Комплект для соленой воды (Ref: PAC2SHR6)

3 Big
Стр 36

Для рыб 400гр - 4,5кг, производительность 3-4 тонн/час, 3-размера сортировки:

1 Рыбонасос выкуумный Pescavac 8 (для рыб до 3,5кг)
1 Сортиовщик Helios 60 (для рыб 100гр - 4,5кг)
1 Погружная помпа для орошения рыб в сортировке (60 м³/час)
1 Общий электрический щит
3 Счетчик Pescavision 50 (для рыб 400гр - 4,5кг)
3 Приемный бункер

Комплект для пресной воды (Ref: PAC3SHR4)
Комплект для соленой воды (Ref: PAC3SHR6)

4 Big & Fast
Стр 38

Для рыб 400гр - 3,5кг, производительность 4-6 тонн/час, 3-размера сортировки:

1 Рыбонасос выкуумный Pescavac 8 (для рыб до 3,5кг)
1 Сортиовщик Helios 600 (для рыб 100гр - 4,5кг)
1 Погружная помпа для орошения рыб в сортировке (60 м³/час)
1 Общий электрический щит
3 Счетчик Pescavision 50 (для рыб 400гр - 4,5кг)
3 Приемный бункер

Комплект для пресной воды (Ref: PAC4SHR4)
Комплект для соленой воды (Ref: PAC4SHR6)

Для рыб больших размеров - Комплект 1 Standart

1 Standard

Для рыб 40гр - 2,5кг, производительность 3-6 тонн/час, 4-размера сортировки:

1 Рыбонасос пропеллерный Pescamotion 8 (для рыб до 2,5кг)
1 Сортиовщик Helios 50 (для рыб 10гр - 2,5кг)
1 Погружная помпа для орошения рыб в сортировке (50 м³/час)
1 Общий электрический щит
1 Счетчик Pescavision 30 (для рыб 40гр - 1кг)
2 Счетчик Pescavision 50 (для рыб 400гр - 4,5кг)
3 Приемный бункер

Комплект для пресной воды (Ref: PAC1SHR4)
Комплект для соленой воды (Ref: PAC1SHR6)

Для рыб:

40гр - 2,5кг	30гр - 1,5кг	40гр - 1,5кг	40гр - 1,5кг
Форель/Лосось	Тиляпия	Морской лещ	Моркой окунь

PESCAVAC Fish pump

HELIOS Life Fish Grader

PescaVision FISH COUNTER

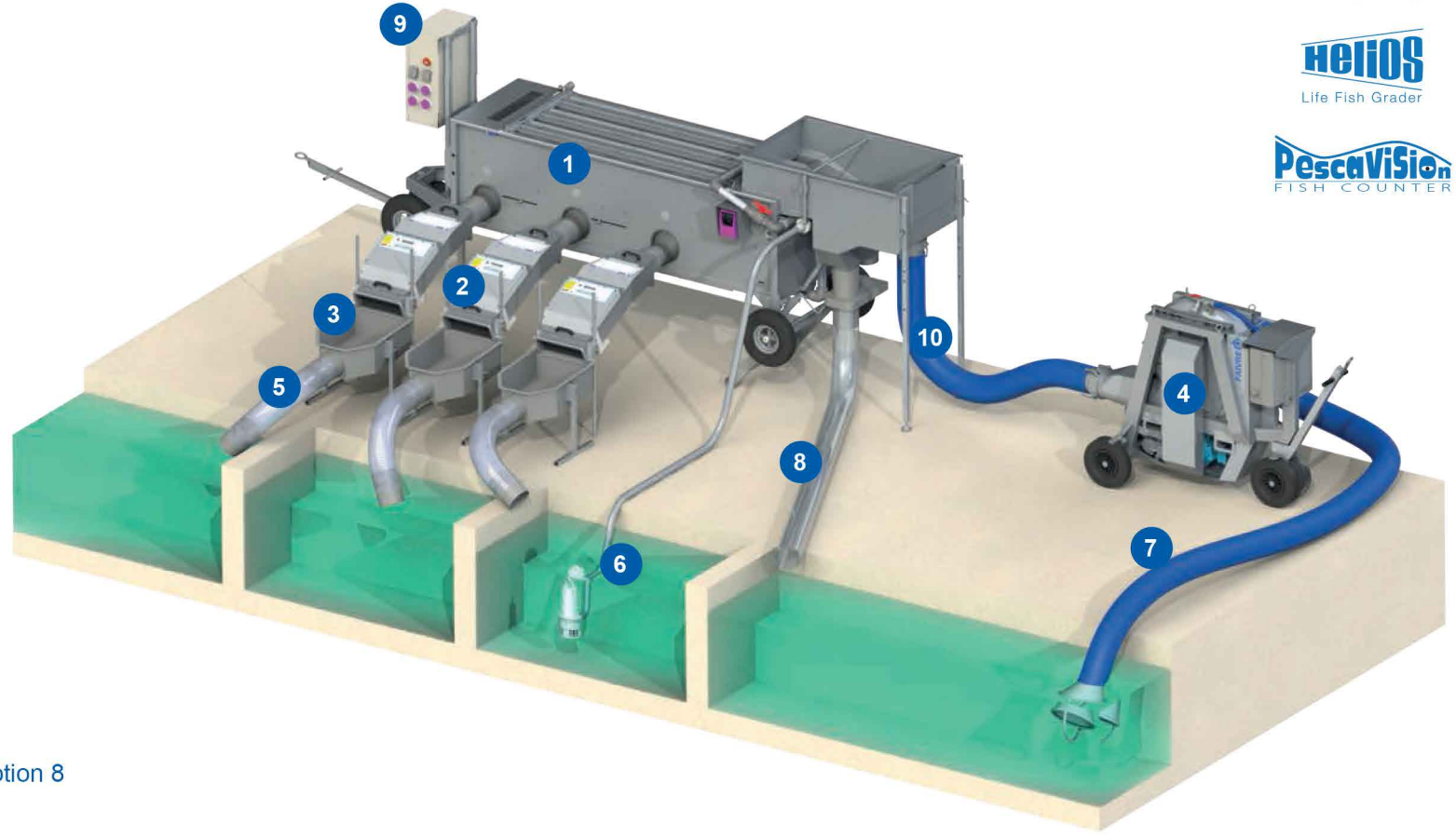

1. 1 Сортировщик рыбы Helios 50
2. 2 Счетчик рыбы Pescavision 30
3. 2 Счетчик рыбы Pescavision 50
4. 1 Рыбонасос пропеллерный Pescamotion 8
5. 3 Приемный бункер выход Ø250мм
6. 1 Погружная помпа для орошения рыб в сортировке (50 м³/час)
7. 4 м гибкая всасывающая труба Ø200 мм
8. 5 м водоотводная труба Ø200 мм
9. 1 Общий электрический щит
10. 6 м гибкая загрузочная труба Ø200 мм

9

Электрический щит для подключения счетчика рыбы, рыбнонасоса, водяного насоса (помпы)
Арт: (3x400v 50/60Hz): THC002
Арт: (3x230v 50/60Hz): THC006

6

Погружной водяная помпа поставляется с 5-метровой гибким шлангом и фитингами для подключения к сортировщику
Арт: (Морская вода 316л): TPOH50I6
Арт: (Пресная вода 304л): TPOH50I4

Pescamotion 8

Характеристики

Модель рыбонасоса	PESCAMOTION 8 (пропеллерный)
Мощность мотора	11кВт 400V 3-х фазный 50Hz
Регулировка производительности	Плавная (частотный вариатор)
Автозаливка	0,75 кВт 400V 3-х фазный 50Hz
Входное отверстие Ø	(203 мм) с замком Camlock
Выходное отверстие Ø	(203 мм) с замком Camlock
Общая высота подъема	до 15м (3м на входе + 12м на выходе)
Максимальная масса рыбы	2500 гр форель / лосось
Скорость	от 100 до 400 об.
Производительность по воде	380 м3/час
Размеры (м)	1.81дл х 1.08ш х 1.57выс
Масса	602 кг
Артикул (пресная и соленая вода)	PH0802

Pescavision 30 & 50

Характеристики

Модель счетчика рыбы	PESCAVISION 30		PESCAVISION 50	
Вид рыбы	Форель Лососевые	Окунь / Лещ Теляпия / Карп Окунь	Форель Лососевые	Окунь / Лещ Теляпия / Карп Окунь
Масса рыб	40гр - 1кг	40гр - 500гр	400гр - 4,5кг	500гр - 3кг
Производительность (макс.)	3 т/ч	3 т/ч	4 т/ч	4 т/ч
Количество внутренних каналов (шт)	4	4	2	2
Ширина каналов	100 мм	100 мм	200 мм	200 мм
Входной диаметр	160 мм	160 мм	200 мм	200 мм
Точность подсчета	98% - 100%	98% - 100%	98% - 100%	98% - 100%
Габариты (м)	1,3 x 0,4 x 0,5		1,5 x 0,5 x 0,6	
Масса	20 кг		20 кг	
Напряжение	24v		24v	
Артикул (пресная и соленая вода)	PESCA30		PESCA50	

Helios 50

Характеристики

Модель сортировщика	HELIOS 50
Количество сортировочных каналов	3
Количество размеров сортировки рыбы	3
Длина сортировочных каналов (мм)	2500
Максимальная ширина каналов (мм)	80
Количество выходов (мм)	6 x Ø250мм (по 3 на каждую сторону)
Масса рыбы (форель/лосось)	10 гр - 2,5 кг
Масса рыбы (окунь/тиляпия/лещ/карп)	10 гр - 1,5 кг
Производительность по рыбе	3 - 6 тонн/час
Масса сортировщика (кг)	500
Размеры (длина, ширина) (м)	3,7x1,20
Высота (м)	1,5
Мощность двигателя 220V 1-фаза (50/60Hz) 380V 3- фазы (50/60Hz)	0,55 кВт
Производительность по воде (м³/ч)	50
Артикул (Морская вода 316L)	TH5036
Артикул (Пресная вода 304L)	TH5034

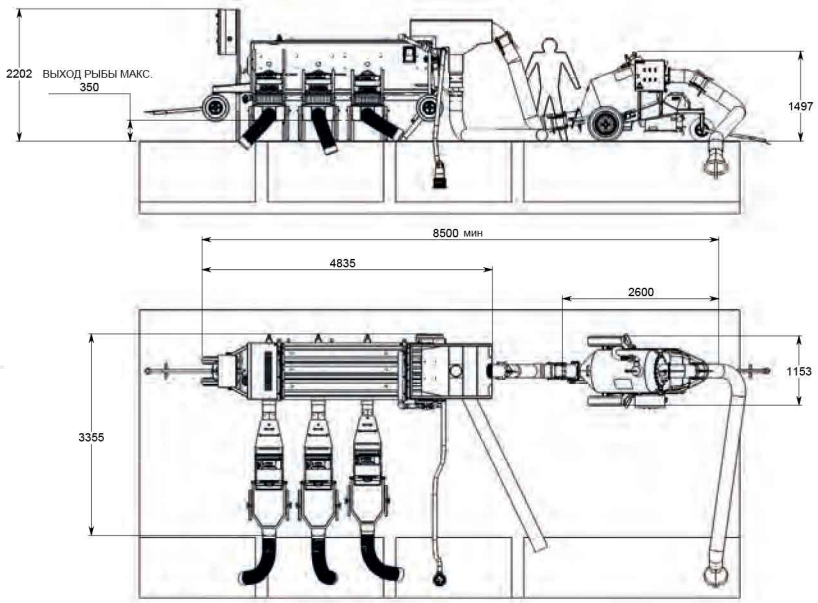

Основные параметры в комплекте

Устройство	Мощность	Масса
Сортировщик рыбы Helios 50	0,55 кВт	500 кг
Рыбонасос Pescamotion 8	5,3 кВт	440 кг
Счетчик рыбы (одна еденица)	0,05 кВт	24 кг
Погружная помпа	2,2 кВт	30 кг

Все комплекты приведены в качестве примера и могут быть изменены

Для рыб больших размеров - Комплект 2 Compact

2 Compact

Для рыб 40гр - 2,5кг, производительность 3-6 тонн/час, 3-размера сортировки:

1 Рыбонасос вакуумный Pescavac 8 (для рыб до 3,5кг)
1 Гибрид (сортировщик+счетчик) Heliovision 50 (для рыб до 2,5кг)
1 Погружная помпа для орошения рыб в сортировке (50 м³/час)
1 Общий электрический щит
3 Приемный бункер

Комплект для пресной воды (Ref: PAC2SHR4)
Комплект для соленой воды (Ref: PAC2SHR6)

Для рыб:

40гр - 2,5кг	30гр - 1,5кг	40гр - 1,5кг	40гр - 1,5кг
Форель/Лосось	Тиляпия	Морской лещ	Моркой окунь

PESCAVAC Fish pump

HELIOVISION FISH GRADER

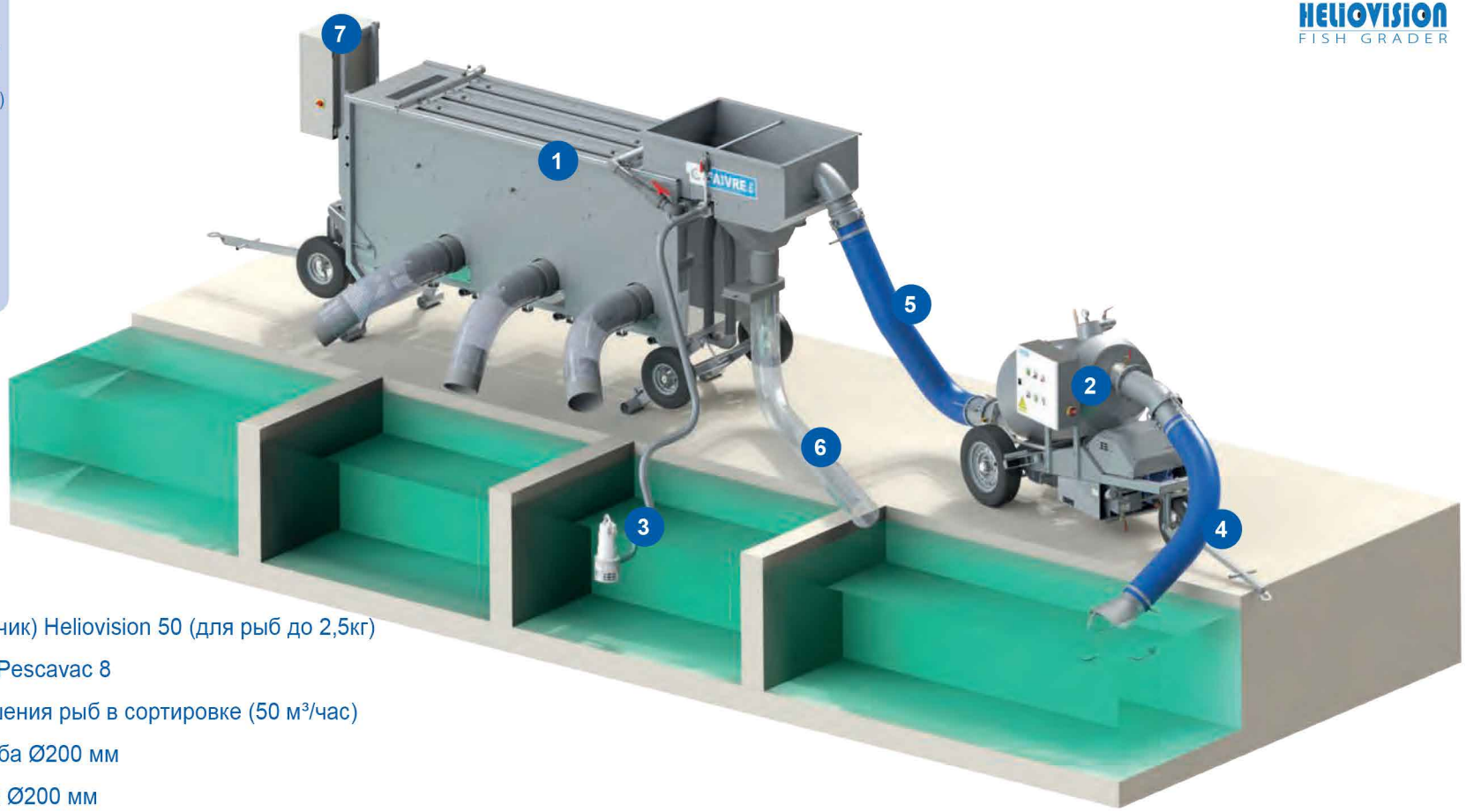

1. 1 Гибрид (сортировщик+счетчик) Heliovision 50 (для рыб до 2,5кг)
2. 1 Рыбонасос пропеллерный Pescavac 8
3. 1 Погружная помпа для орошения рыб в сортировке (50 м³/час)
4. 4 м гибкая всасывающая труба Ø200 мм
5. 6 м гибкая загрузочная труба Ø200 мм
6. 5 м водоотводная труба Ø200 мм
7. 1 Общий электрический щит

7

Электрический щит для подключения счетчика рыбы, рыбнонасоса, водяного насоса (помпы)
Арт: (3x400v 50/60Hz): THC002
Арт: (3x230v 50/60Hz): THC006

5

Погружной водяная помпа поставляется с 5-метровой гибким шлангом и фитингами для подключения к сортировщику
Арт: (Морская вода 316л): TPOH50I6
Арт: (Пресная вода 304л): TPOH50I4

Pescavac 8

Характеристики

Модель рыбонасоса	PESCAVAC 8 (вакуумный)
Двигатель вакуумного насоса	5,3 кВт 400V 3-фазы 50Hz
Входное отверстие Ø	(200 мм) с замком Camlock
Выходное отверстие Ø	(200 мм) с замком Camlock
Высота перекачки (макс.)	5 м
Высота всасывания (макс.)	4 м
Масса рыб (форель/лосось)	до 3,5 кг
Масса рыб (теляпия, лещ, морской окунь)	до 1,5 кг
Размеры (длина, ширина, высота)	2,5м x 1,15м x 1,5м
Масса	440 кг
Марка нержавеющей стали	AISI 316L
Артикул (пресная и морская вода)	PV0801

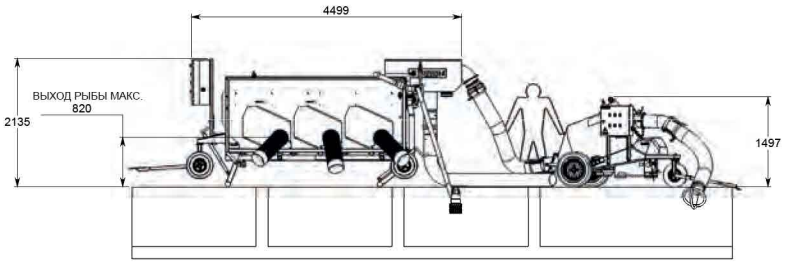

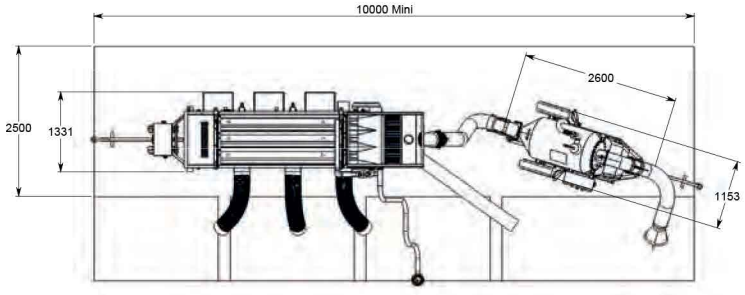

Heliovision 50

Характеристики

Модель сортировщика с различными встроенными счетчиками рыбы	HELIOVISION 50		
	3 Pescavision 50	2 Pescavision 50 1 Pescavision 30	1 Pescavision 50 2 Pescavision 30
Количество сортировочных каналов	3	3	3
Количество размеров сортировки рыбы	3	3	3
Количество счетчиков (Pescavision 30 или Pescavision 50)	3	3	3
Длина сортировочных каналов (мм)	2400	2400	2400
Максимальная ширина каналов (мм)	75	75	75
Количество выходов (мм)	6 x Ø250мм (по 3 на каждую сторону)	6 x Ø250мм (по 3 на каждую сторону)	6 x Ø250мм (по 3 на каждую сторону)
Масса рыб (форель/лосось)	500 гр - 2,5кг	40гр - 2,5кг	40гр - 2,5кг
Масса рыб (окунь/тиляпия/лещ/карп)	500 гр - 2кг	40гр - 2кг	40гр - 2кг
Производительность по рыбе (тонн/час)	3 - 6	3 - 6	3 - 6
Размеры (длина, ширина) (м)	600	600	600
Размеры (длина, ширина) (м)	3,7 x 1,5	3,7 x 1,5	3,7 x 1,5
Высота (м)	2.00	2.00	2.00
Мощность двигателя 220V 1-фаза (50/60Hz) 380V 3-фазы (50/60Hz)	0,55 кВт	0,55 кВт	0,55 кВт
Рекомендуемая производительность насоса ($м^3$/ч)	50	50	50
Артикул (Морская вода 316L)	TC50306	TC50216	TC50126
Артикул (Пресная вода 304 L)	TC50304	TC50214	TC50124

Основные параметры в комплекте

Устройство	Мощность	Масса
Сортировщик рыбы Heliovision 50	0,55 кВт	600 кг
Рыбонасос PESCAVAC 8	5,3 кВт	440 кг
Погружная помпа	2,2 кВт	30 кг

Все комплекты приведены в качестве примера и могут быть изменены

Для рыб больших размеров - Комплект 3 Big

3 Big

Для рыб 400гр - 4,5кг, производительность 3-4 тонн/час, 3-размера сортировки:

1 Рыбонасос выкуумный Pescavac 8 (для рыб до 3,5кг)
1 Сортиовщик Helios 60 (для рыб 100гр - 4,5кг)
1 Погружная помпа для орошения рыб в сортировке (60 м³/час)
1 Общий электрический щит
3 Счетчик Pescavision 50 (для рыб 400гр - 4,5кг)
3 Приемный бункер

Комплект для пресной воды (Ref: PAC3SHR4)
Комплект для соленой воды (Ref: PAC3SHR6)

Для рыб:

400гр - 4,5кг	300гр - 2,5кг	300гр - 2,5кг	400гр - 2,5кг
Форель/Лосось	Тиляпия	Морской лещ	Моркой окунь

HELIOS Life Fish Grader

PescaVision FISH COUNTER

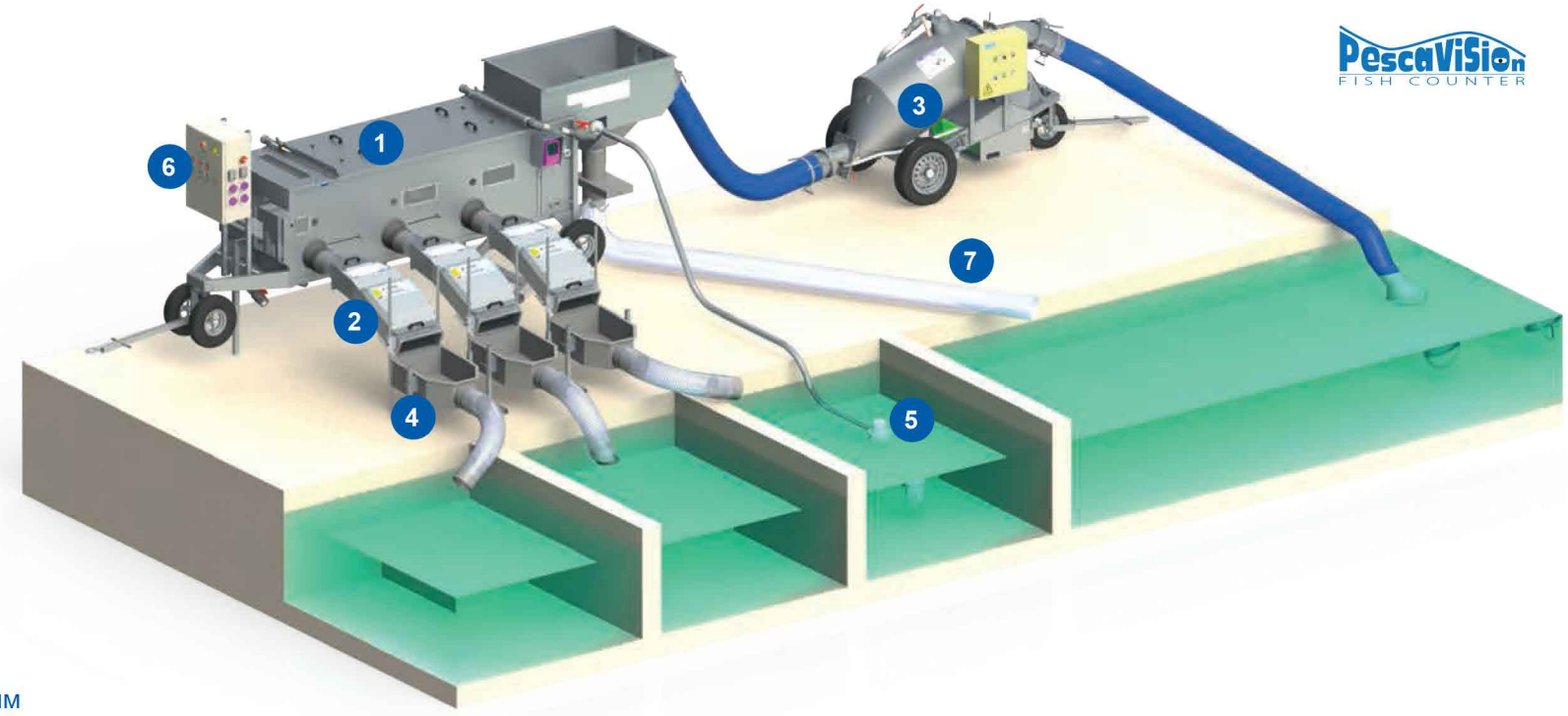

1. 1 Сортировщик рыбы Helios 50
2. 3 Счетчик рыбы Pescavision 50
3. 1 Рыбонасос вакуумный Pescavac 8
4. 3 Приемный бункер с выходом Ø250мм
5. 1 Погружная помпа для орошения рыб в сортировке (60 м³/час)
6. 1 Общий электрический щит
7. 5 м гибкая водоотводная труба Ø200 мм

6

Электрический щит для подключения счетчика рыбы, рыбнонасоса, водяного насоса (помпы)
Арт: (3x400v 50/60Hz): THC002
Арт: (3x230v 50/60Hz): THC006

5

Погружной водяная помпа поставляется с 5-метровой гибким шлангом и фитингами для подключения к сортировщику
Арт: (Морская вода 316л): TPOH60I6
Арт: (Пресная вода 304л): TPOH60I4

Pescavac 8

Характеристики

Модель рыбонасоса	PESCAVAC 8 (вакуумный)
Двигатель вакуумного насоса	5,3 кВт 400V 3-фазы 50Hz
Входное отверстие Ø	(200 мм) с замком Camlock
Выходное отверстие Ø	(200 мм) с замком Camlock
Высота перекачки (макс.)	5 м
Высота всасывания (макс.)	4 м
Масса рыб (форель/лосось)	до 3,5 кг
Масса рыб (теляпия, лещ, морской окунь)	до 1,5 кг
Размеры (длина, ширина, высота)	2,5м x 1,15м x 1,5м
Масса	440 кг
Марка нержавеющей стали	AISI 316L
Артикул (пресная и морская вода)	PV0801

Pescavision 50

Характеристики

Модель счетчика рыбы	PESCAVISION 50	
Вид рыбы	Форель Лосось	Окунь / Карась / Лещ Теляпия / Карп
Масса рыб (гр)	400гр - 4,5кг	400гр - 3кг
Производительность (макс.)	4 тонн/час	4 тонн/час
Количество внутренних каналов (шт)	2	2
Ширина каналов	200 мм	200 мм
Входной диаметр	200 мм	200 мм
Точность подсчета	98% - 100%	98% - 100%
Габариты (м)	1,5x0,5x0,6	
Масса	20 кг	
Напряжение	24v	
Артикул (пресная и соленая вода)	PESCA50	

Helios 60

Характеристики

Модель сортировщика рыбы	HELIOS 60
Количество сортировочных каналов	2
Количество размеров сортировки рыбы	3
Длина сортировочных каналов (мм)	2500
Максимальная ширина каналов (мм)	18 to 120
Количество выходов (мм)	6 x Ø250мм (по 3 на каждую сторону)
Масса рыб (форель/лосось)	100гр - 4,5кг
Масса рыб (окунь/тиляпия/лещ/карп)	100гр - 3,5кг
Производительность по рыбе	3 - 4 т/ч
Масса сортировщика	500 кг
Габариты (длина, ширина) (м)	4,6x1,20
Высота (м)	1,65
Мощность двигателя 220V 1-фаза (50/60Hz) 380V 3- фазы (50/60Hz)	0,55 кВт
Производительность по воде (м³/ч)	65
Артикул (Морская вода 316L)	TH6026
Артикул (Пресная вода 304L)	TH6024

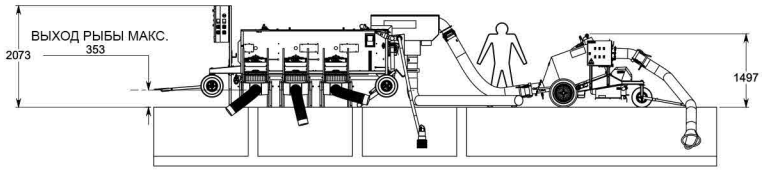

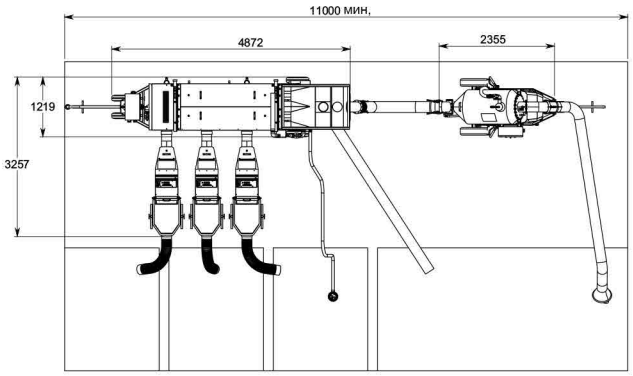

Основные параметры в комплекте

Устройство	Мощность	Масса
Сортировщик рыбы Helios 60	0,55 кВт	500 кг
Рыбонасос PESCAVAC 8	5,3 кВт	400 кг
Счетчик рыбы (одна еденица)	0,05 кВт	24 кг
Погружная помпа	2,2 кВт	30 кг

Все комплекты приведены в качестве примера и могут быть изменены

Для рыб больших размеров - Комплект 4 Big & Fast

4 Big & Fast

Для рыб 400гр - 3,5кг, производительность 4-6 тонн/час, 3-размера сортировки:

1 Рыбонасос выкуумный Pescavac 8 (для рыб до 3,5кг)
1 Сортиовщик Helios 600 (для рыб 100гр - 4,5кг)
1 Погружная помпа для орошения рыб в сортировке (60 м³/час)
1 Общий электрический щит
3 Счетчик Pescavision 50 (для рыб 400гр - 4,5кг)
3 Приемный бункер

Комплект для пресной воды (Ref: PAC4SHR4)
Комплект для соленой воды (Ref: PAC4SHR6)

Для рыб:

400гр - 3,5кг	300гр - 2,5кг	300гр - 2,5кг	400гр - 2,5кг
Форель/Лосось	Тиляпия	Морской лещ	Моркой окунь

HELIOS Life Fish Grader

PescaVision FISH COUNTER

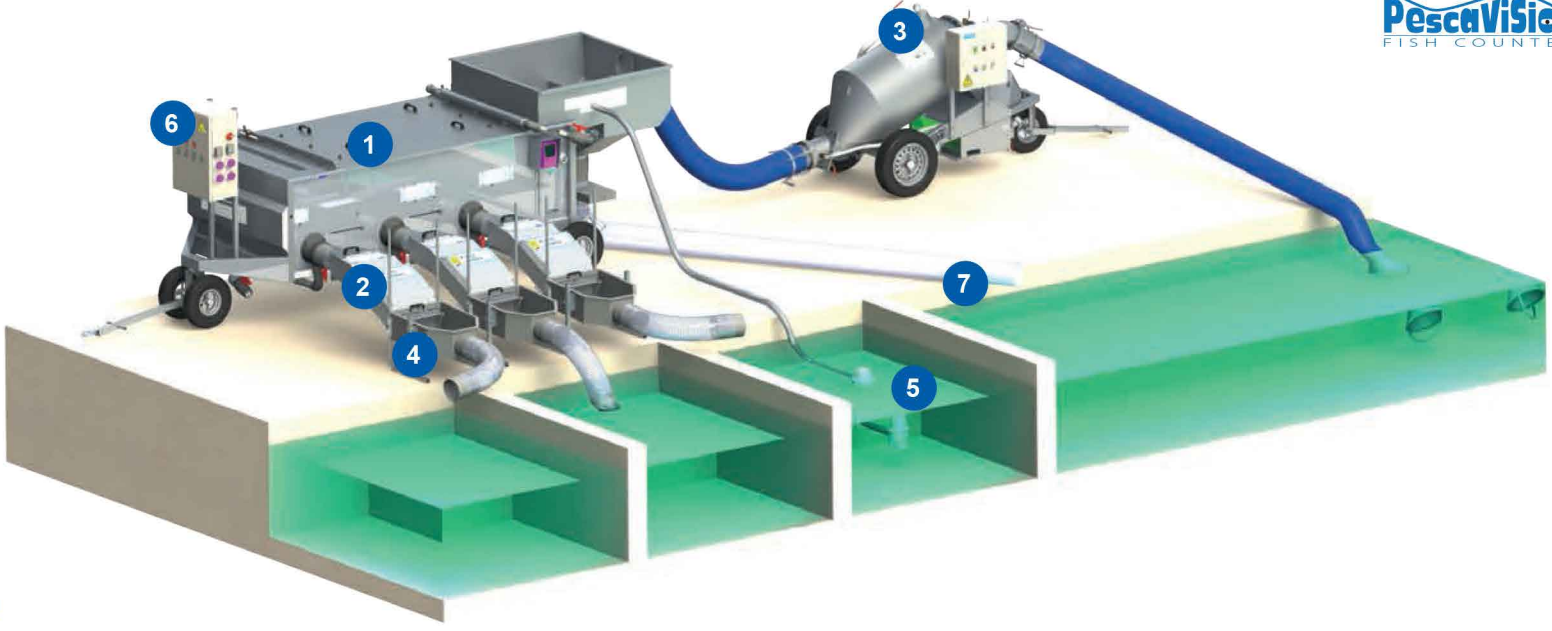

1. 1 Сортировщик рыбы Helios 600
2. 3 Счетчик рыбы Pescavision 50
3. 1 Рыбонасос вакуумный Pescavac 8
4. 3 Приемный бункер с выходом Ø250мм
5. 1 Погружная помпа для орошения рыб в сортировке (60 м³/час)
6. 1 Общий электрический щит
7. 5 м гибкая труба водоотвода Ø200 мм

6

Электрический щит для подключения счетчика рыбы, рыбнонасоса, водяного насоса (помпы)
Арт: (3x400v 50/60Hz): THC002
Арт: (3x230v 50/60Hz): THC006

5

Погружной водяная помпа поставляется с 5-метровой гибким шлангом и фитингами для подключения к сортировщику
Арт: (Морская вода 316л): TPOH60I6
Арт: (Пресная вода 304л): TPOH60I4

Pescavac 8

Характеристики

Модель рыбонасоса	**PESCAVAC 8 (вакуумный)**
Двигатель вакуумного насоса	5,3 кВт 400V 3-фазы 50Hz
Входное отверстие Ø	(200 мм) с замком Camlock
Выходное отверстие Ø	(200 мм) с замком Camlock
Высота перекачки (макс.)	5 м
Высота всасывания (макс.)	4 м
Масса рыб (форель/лосось)	до 3,5 кг
Масса рыб (теляпия, лещ, морской окунь)	до 1,5 кг
Размеры (длина, ширина, высота)	2,5м x 1,15м x 1,5м
Масса	440 кг
Марка нержавеющей стали	AISI 316L
Артикул (пресная и морская вода)	PV0801

Pescavision 50

Характеристики

Модель счетчика рыбы	**PESCAVISION 50**	
Вид рыбы	Форель Лосось	Окунь / Карась / Лещ Теляпия / Карп
Масса рыб	400гр - 4,5кг	400гр - 3кг
Производительность (макс.)	4 тонн/час	4 тонн/час
Количество внутренних каналов (шт)	2	2
Ширина каналов	200 мм	200 мм
Входной диаметр	200 мм	200 мм
Точность подсчета	98% - 100%	98% - 100%
Габариты (м)	1,5x0,5x0,6	
Масса	20 кг	
Напряжение	24v	
Артикул (пресная и соленая вода)	PESCA50	

Helios 600

Specifications

Модель сортировщика рыбы	**HELIOS 600**
Количество сортировочных каналов	3
Количество размеров сортировки рыбы	3
Длина сортировочных каналов (мм)	2500
Максимальная ширина каналов (мм)	18 to 120
Количество выходов (мм)	6 x Ø250мм (по 3 на каждую сторону)
Масса рыб (форель/лосось)	100 гр - 4,5кг
Масса рыб (окунь/тиляпия/лещ/карп)	100гр - 3,5кг
Производительность по рыбе	4 46 6/ч
Масса сортировщика	660 кг
Габариты (длина, ширина) (м)	4,6x1,20
Высота (м)	1,65
Мощность двигателя 220V 1-фаза (50/60Hz) 380V 3- фазы (50/60Hz)	0,55 кВт
Производительность по воде (м3/ч)	65
Артикул (Морская вода 316L)	TH6036
Артикул (Пресная вода 304L)	TH6034

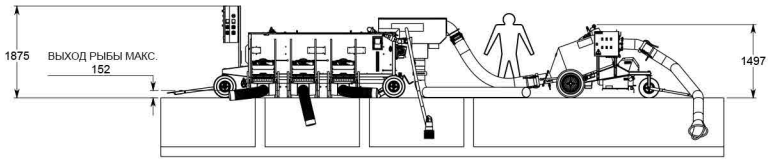

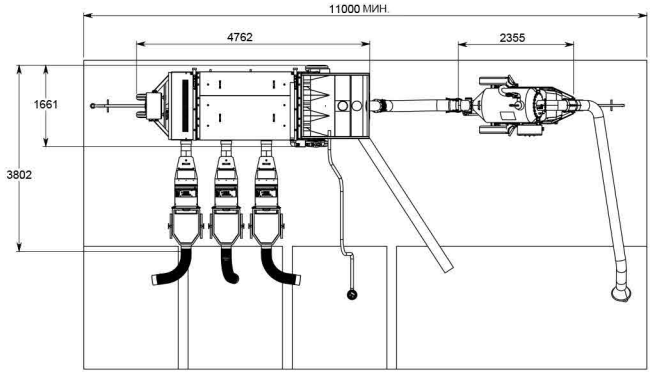

Основные параметры в комплекте

Устройство	Мощность	Масса
Сортировщик рыбы Helios 600	0,55 кВт	660 кг
Рыбонасос PESCAVAC 8	5,3 кВт	440 кг
Счетчик рыбы (одна еденица)	0,05 кВт	24 кг
Погружная помпа	2,2 кВт	30 кг

Все комплекты приведены в качестве примера и могут быть изменены

ФИТИНГИ И ТРУБЫ

PESCAMOTION Fish pump

M : соединитель Camlock «папа»
F : соеденитель Camlock «мама»

Вход рыбонасоса

Ø152мм длина 5м

Арт: PP0601+ 5м гибкие трубы 152L10

Ø100мм длина 5м

Ref. PH061102

Арт: PP0401+ 5м гибкие трубы 100L10

Ø75мм длина 5м

Ref. PH061108

Арт: PP0201+ 5м гибкие трубы 75L10

Выход из рыбонасоса

Ø152мм длина 5м

Арт: PP0601+ 5м гибкие трубы 152L10

Ø100мм длина 5м

Ref. PH061102

Арт: PP0401+ 5м гибкие трубы 100L10

Ø75мм длина 5м

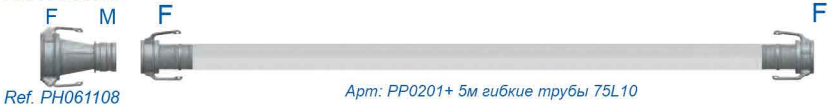

Ref. PH061108

Арт: PP0201+ 5м гибкие трубы 75L10

Удлинители для труб

Ø152мм длина 5м *Арт: PP0603*	Ø152мм длина 10м *Арт: PP0604*	
Ø100мм длина 5м *Арт: PP0403*	Ø100мм длина 10м *Арт: PP0404*	Ø152мм длина 20м *Арт: PP0405*
Ø75мм длина 5м *Арт: PP0203*	Ø75мм длина 10м *Арт: PP0204*	Ø75мм длина 20м *Арт: PP0205*

ЗАМОК CAMLOCK И СОЕДЕНИТЕЛИ ТРУБ

PESCAVAC Fish pump

Выход рыбонасоса

M

выходной клапан 200мм
Арт: PV080805

F

замок camlock "мама" 200мм
Арт: CLC200

гибкая труба 200мм
Арт: 203L10

3 соеденитель с хомутами 200мм
Арт: PV080801

Вход рыбонасоса

3 соеденитель с хомутами 200мм
Арт: PV080801

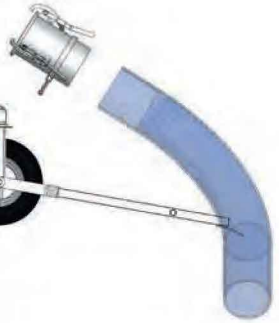

гибкая труба 200мм
Арт: 203L10

Всасывающий конус 200м
Арт: PV080808

M :"папа"
F : "мама"

Удлинитель выходной трубы рыбонасоса

200мм - длина 5м
Арт:PP0801

200мм - длина 10м
Арт: PP0802

Наша стандартная тележка работает со всеми сортировщиками HELIOS. Очень удобна для условий УЗВ

Made for RAS

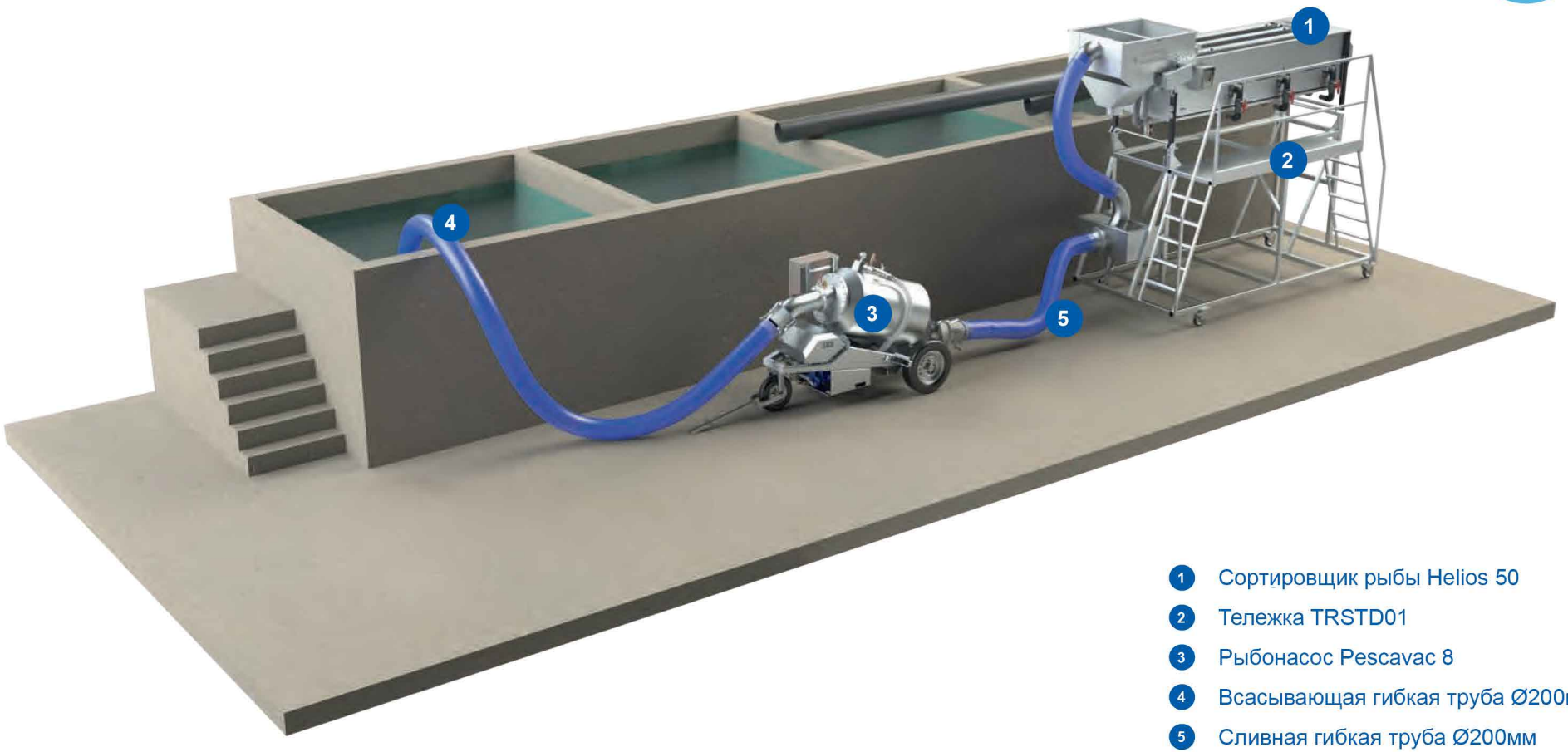

1. Сортировщик рыбы Helios 50
2. Тележка TRSTD01
3. Рыбонасос Pescavac 8
4. Всасывающая гибкая труба Ø200мм
5. Сливная гибкая труба Ø200мм

Компания Faivre не только проектирует и производит сортировщики рыбы, счетчики рыбы и рыбонасосы для аквакультуры. FAIVRE также специализируется на оборудовании по очистке воды и изготовление барабанных фильтров, дисковых фильтров ,для отчистки воды от листьев и аэраторов высокой надежности и качества с 1958 года.

Барабанный фильтр

Найдите все это оборудование в нашем каталоге "Управление водными ресурсами".

Дисковый фильтр

Аэраторы

FAIVRE
ПРОЕКТИРОВЩИК И ПРОИЗВОДИТЕЛЬ ОБОРУДОВАНИЯ
ДЛЯ
РЫБОВОДСТВА И АКВАКУЛЬТУРЫ
www.faivre.ru